Serie | 8, Einbau-Backofen, 60 x 60 cm, Edelstahl
HBG655BS1C

- **Bedienung mit TFT-Display:** leichte Bedienung dank Bedienring mit Klartext und Symbolen.
- **4D Heissluft:** perfekte Ergebnisse dank optimaler Wärmeverteilung – egal auf welcher Ebene.
- **EcoClean Direct:** kaum Putzaufwand dank spezieller Beschichtung der Rück-und Seitenwände sowie Decke.

Technische Daten

Frontfarbe : Edelstahl
Bauform : Eingebaut
Integriertes Reinigungssystem : alle Seiten katalytisch, Hydrolytisch
Nischenmaße (H x B x T) : 585-595 x 560-568 x 550 mm
Abmessungen des Gerätes : 595 x 594 x 548 mm
Abmessungen des verpackten Gerätes : 670 x 680 x 670 mm
Material der Blende : Edelstahl
Material der Tür : Glas
Nettogewicht : 35.8 kg
Nettovolumen - Backrohr 1 : 71 l
Beheizungsarten : 4D-Heißluft, Auftauen, Großflächengrill, Heißluft-Eco, Kleinflächengrill, Ober-/Unterhitze, Pizzastufe, Sanftgaren, Umluftgrill, Unterhitze, Vorwärmen, Warmhalten
Backofenregelung : elektronisch
Anzahl eingebauter Leuchten : 1
Approbationszertifikate : CE, VDE
EAN-Nummer : 4242002807782
Anzahl der Innenräume (2010/30/EC) : 1
Energieeffizienzklasse (2010/30/EC) : A+
Energieverbrauch pro Ober-/Unterhitze Zyklus (2010/30/EC) : 0.87 kWh/Zyklus
Energieverbrauch pro Heißluft-Zyklus (2010/30/EC) : 0.69 kWh/Zyklus
Energieeffizienzindex (2010/30/EC) : 81.2 %
Anschlusswert : 3600 W
Absicherung : 3*10 A
Spannung : 220-240 V
Frequenz : 60; 50 Hz
Steckerart : ohne Stecker

4 242002 807782

Integriertes Zubehör

1 x Backblech emailliert
1 x Kombirost
1 x Universalpfanne

Zusätzlich erhältliches Zubehör

HEZ327000 Backstein, HEZ530000 2 Universalpfannen, schmales Format, HEZ531010 Backblech, Keramik antihaft beschichtet, HEZ532010 Universalpfanne, Keramik antihaft, HEZ631070 Backblech, emailliert, anthrazit, HEZ632070 Universalpfanne, emailliert, anthrazit, HEZ633001 Deckel für Profipfanne, emailliert, anth, HEZ633070 Profi-Pfanne, emailliert, anthrazit, HEZ636000 Glaspfanne, HEZ638100 Teleskop-Vollauszug 1-fach, HEZ638300 Teleskop-Vollauszug 3-fach, HEZ660050 Verblendleiste für Sockel, HEZ915003 Glasbräter 5,4 l

Serie | 8, Einbau-Backofen, 60 x 60 cm, Edelstahl
HBG655BS1C

Backofentyp und Heizart

- Innenraumvolumen: 71 l
- 13 Beheizungsarten: 4D-Heissluft, Heissluft-Eco, Ober-/Unterhitze, Ober-/Unterhitze Eco, Umluftgrill, Grossflächengrill, Kleinflächengrill, Pizzastufe, Unterhitze, Sanftgaren, Auftauen, Vorwärmen, Warmhalten
- Schnellaufheizung
- Temperaturregelung von 30 °C - 300 °C

Zubehörträger / Auszugssystem:

Design

- Halogen-Innenbeleuchtung, Backofenbeleuchtung abschaltbar

Komfort

- 2,5“-TFT-color and text Display mit Touch-Control-Tasten
- Programme
- Elektronik-Uhr
- Türanschlag unten, Backofentür mit SoftClose, SoftOpening

Reinigung

- Reinigungssystem (EcoClean): Beschichtung der Decke, Rückwand, Seitenwände
- EcoClean Direct-Programm

Zubehör:

- 1 x Universalpfanne, 1 x Kombirost, 1 x Backblech emailliert

Umwelt und Sicherheit

- Kindersicherung Sicherheitsabschaltung Restwärmeanzeige Start-/Stoptaste Türkontaktschalter

Technische Informationen

- Nischenmasse (HxBxT): 585 mm - 595 mm x 560 mm - 568 mm x 550 mm
- Gerätemasse (HxBxT): 595 mm x 594 mm x 548 mm
- Gesamtanschlusswert Elektro: 3.6 kW

Serie | 8, Einbau-Backofen, 60 x 60 cm, Edelstahl
HBG655BS1C

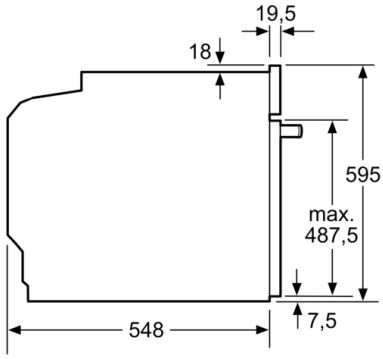

Masse in mm

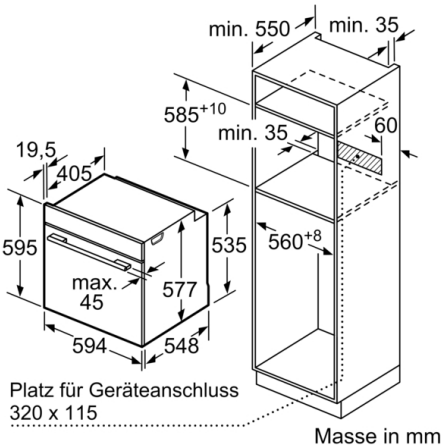

Masse in mm

Wird das Gerät unter einem Kochfeld eingebaut, muss folgende Arbeitsplatten-stärke (ggf. inkl. Unterkonstruktion) beachtet werden.

Kochfeld-Typ	min. Arbeitsplattenstärke	
	aufgesetzt	flächenbündig
Induktionskochfeld	37 mm	38 mm
Vollflächen-Induktionskochfeld	47 mm	48 mm
Gaskochfeld	30 mm	38 mm
Elektrokochfeld	27 mm	30 mm

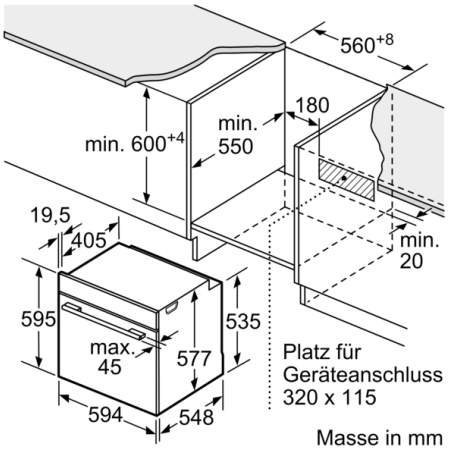

Masse in mm