iQ500, Einbau-Backofen, Edelstahl HB557A5S0C

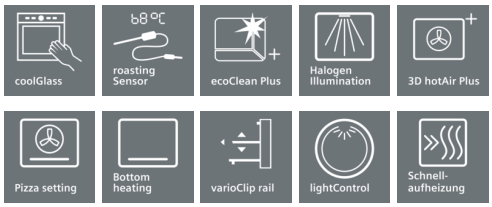

Integriertes Zubehör

1 x Kombirost

1 x Universalpfanne

Sonderzubehör

HZ915003 : Glasbräter 5,4 L , HZ66X650 : Verblendleiste für Sockel , HZ638300 : Teleskop-Vollauszug 3-fach , HZ538S00 : Teleskopauszug 3-fach, davon 1 varioClip , HZ538200 : Teleskopauszug 2-fach , HZ538000 : varioClip-Auszug , HZ532010 : Universalpfanne, Keramik antihaft , HZ532000 : Universalpfanne, emailliert, grau , HZ531010 : Backblech, Keramik antihaft beschichtet , HZ531000 : Backblech, emailliert, grau , HZ327000 : Backstein , HZ317000 : Pizzaform, emailliert, grau

Verkürzen Sie die Kochzeit dank Schnellaufheizung.

- ✓ Schnellaufheizung: schneller zur gewünschten Backtemperatur.
- ✓ cookControl10: Automatikprogramme garantieren beste Ergebnisse.
- ✓ ecoClean Plus: mühelose Reinigung dank einer speziellen Beschichtung im Inneren des Ofens.
- ✓ 3D-Heissluft: optimale Backergebnisse auf bis zu 3 Backblechen dank innovativer Wärmeverteilung.
- ✓ Bratenthermometer: einfach zuverlässig braten.

Ausstattung

Technische Daten

Frontfarbe : Edelstahl
Bauform : Eingebaut
Integriertes Reinigungssystem : alle Seiten katalytisch
Nischenmaße (H x B x T) (mm) : 585-595 x 560-568 x 550
Abmessungen des Gerätes (mm) : 595 x 594 x 548
Abmessungen des verpackten Gerätes (mm) : 675 x 690 x 660
Material der Blende : Glas
Material der Tür : Glas
Nettogewicht (kg) : 34.180
Nettovolumen - Backrohr 1 (l) : 71
Beheizungsarten : Großflächengrill, Heißluft, Ober-/Unterhitze, Pizzastufe, Umluftgrill, Unterhitze
Material 1. Backrohr : Andere
Backofenregelung : mechanisch
Anzahl eingebauter Leuchten : 1
Approbationszertifikate : CE, VDE
EAN-Nummer : 4242003846810
Anzahl der Innenräume (2010/30/EC) : 1
Energieeffizienzklasse (2010/30/EC) : A
Energieverbrauch pro Ober-/Unterhitze Zyklus (2010/30/EC) : 0.97
Energieverbrauch pro Heißluft-Zyklus (2010/30/EC) : 0.81
Energieeffizienzindex (2010/30/EC) : 95.3
Anschlusswert (W) : 3600
Absicherung (A) : 10
Spannung (V) : 400
Frequenz (Hz) : 50; 60
Steckerart : Festanschluss, ohne Stecker

4 242003 846810

iQ500, Einbau-Backofen, Edelstahl
HB557A5S0C

Ausstattung

Backofentyp und Heizart
- Innenraumvolumen: 71 l
- Backofen mit 7 Beheizungsarten: 3D Heissluft plus, Ober-/ Unterhitze, Umluftgrill-System, Grossflächengrill, Pizzastufe, Separate Unterhitze, Heissluft sanft
- Schnellaufheizung
- Temperaturregelung von 50 °C - 275 °C

Design
- lightControl: beleuchteter Bedienknebel
- Drehknebel, Knebel beleuchtet
- Halogen-Innenbeleuchtung
- Stangengriff
- Klapptür
- Backrohr (Innenfläche): Email grau

Komfort
- LCD-Display
- Electronik-Uhr
- Aufheizkontrolle
- cookControl 10 Programme
- Einpunkttemperaturfühler

Reinigung
- ecoClean Plus-Programm
- Vollglas-Innentür

Zubehörträger / Auszugssystem:
- varioClip-Auszug, mit Stopp Funktion

Umwelt und Sicherheit
- Kindersicherung
- Sehr geringe Fenstertemperatur max. 40°C (Messung bei 180°C Backofentemperatur / Heizart Ober-/Unterhitze nach 1 Stunde in der Fenstermitte)
- Kühlgebläse

Zubehör:
- 1 x Kombirost, 1 x Universalpfanne

Technische Informationen
- Nischenmasse (HxBxT): 585 mm - 595 mm x 560 mm - 568 mm x 550 mm
- Gerätemasse (HxBxT): 595 mm x 594 mm x 548 mm
- Gesamtanschlusswert Elektro: 3.6 kW
- Energieeffizienzklasse (gem. EU Nr. 65/2014): A Energieverbrauch pro Zyklus im konventionellen Modus: 0.97 kWh Energieverbrauch pro Zyklus im Umluft-Modus: 0.81 kWh Zahl der Garräume: 1 Wärmequelle: elektrisch Innenraumvolumen: 71 l

iQ500, Einbau-Backofen, Edelstahl
HB557A5S0C
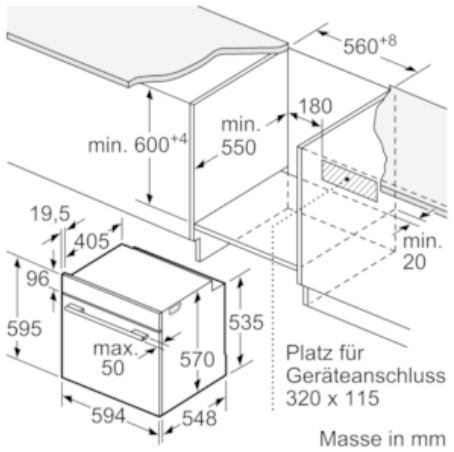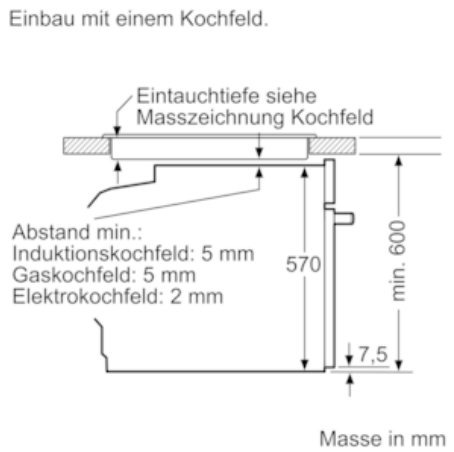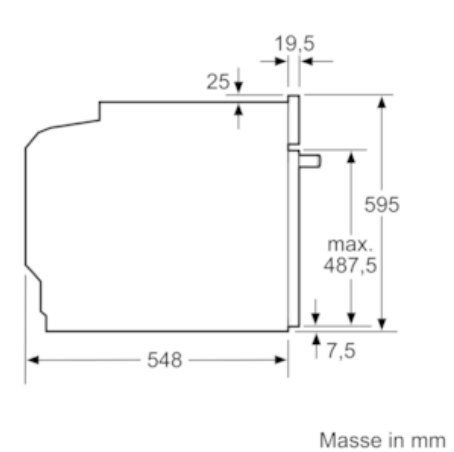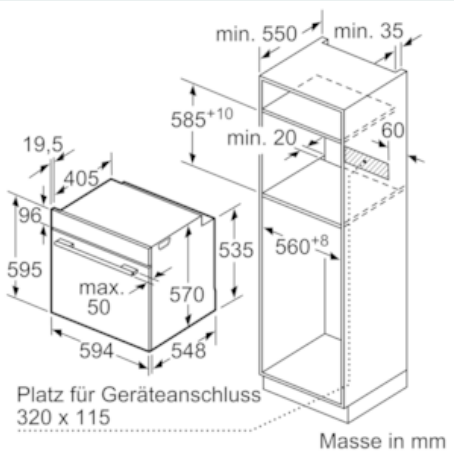
Maßzeichnungen