Serie 6, Domino-Kochfeld, Induktion, 30 cm, Schwarz
PIB375FB1E

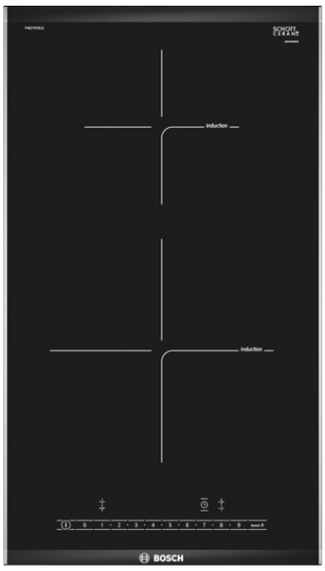

Zusätzlich erhältliches Zubehör

HEZ390090 : Wok-Set 3-teilig
HEZ394301 : Verbindungsleiste
HEZ9ES100 : Espressokocher 4 Tassen
HEZ9FE280 : Eisenpfanne Ø 18 / 28 cm
HEZ9SE040 : 4 teiliges Topfset
HEZ9SE060 : 6 teiliges Topfset

Die Induktions- Kochstelle: so kochen Sie schnell, sicher und sauber bei geringem Energieverbrauch.

Technische Daten

Gerätetyp : Vario/Domino Kochstelle Glas
Gerätetyp : Vario/Domino Kochstelle Glas
Bauform : Eingebaut
Bauform : Eingebaut
Energiequelle : Elektro
Energiequelle : Elektro
Anzahl der Kochzonen, die gleichzeitig benutzt werden können : 2
Anzahl der Kochzonen, die gleichzeitig benutzt werden können : 2
Min. Nischenmaße für Installation (H x B x T) : 51 x 270 x 490-500 mm
Min. Nischenmaße für Installation (H x B x T) : 51 x 270 x 490-500 mm
Gerätebreite : 306 mm
Gerätebreite : 306 mm
Abmessungen des Gerätes : 51 x 306 x 527 mm
Abmessungen des Gerätes : 51 x 306 x 527 mm
Abmessungen des verpackten Gerätes : 110 x 370 x 573 mm
Abmessungen des verpackten Gerätes : 110 x 370 x 573 mm
Nettogewicht : 6.3 kg
Nettogewicht : 6.3 kg
Bruttogewicht : 7.5 kg
Bruttogewicht : 7.5 kg
Restwärmeanzeige : Getrennt
Restwärmeanzeige : Getrennt
Lage der Steuerung : Vorne
Lage der Steuerung : Vorne
Hauptoberflächenmaterial : Glaskeramik
Hauptoberflächenmaterial : Glaskeramik
Oberflächenfarbe : Alu, gebürstet, Schwarz
Oberflächenfarbe : Alu, gebürstet, Schwarz
Länge Netzkabel : 110 cm
Länge Netzkabel : 110 cm
EAN-Nummer : 4242002848631
EAN-Nummer : 4242002848631
Elektroanschlusswert : 3700 W
Elektroanschlusswert : 3700 W
Spannung : 220-240 V
Spannung : 220-240 V
Frequenz : 50; 60 Hz
Frequenz : 50; 60 Hz

4 242002 848631

Serie 6, Domino-Kochfeld, Induktion, 30 cm, Schwarz
PIB375FB1E

Die Induktions- Kochstelle: so kochen Sie schnell, sicher und sauber bei geringem Energieverbrauch.

Design

- Komfort-Profil
- HighSpeed-Glaskeramik, dekorlos
- Kombinierbar mit Glaskeramik-Kochstellen im Komfort-Design

Bedienung

- DirectSelect
- 17 Leistungsstufen
- TopControl-Digitalanzeige

Grösse der Kochzonen:

Komfort

- Timer mit Abschaltfunktion je Kochzone
  Kurzzeitwecker
  Stoppuhr
- QuickStart Funktion
- ReStart Funktion

Umwelt+Sicherheit:

- Energieverbrauchanzeige
- 2-stufige Restwärmeanzeige je Kochzone
- Topferkennung
  PowerManagement Funktion
  Sicherheitsabschaltung
  Kindersicherung
- Hauptschalter

Schnelligkeit

- PowerBoost-Funktion für alle Kochzonen

Technische Informationen

- Anschlusswert: 3.7 kW

Serie 6, Domino-Kochfeld, Induktion, 30 cm, Schwarz
PIB375FB1E

measurements in mm

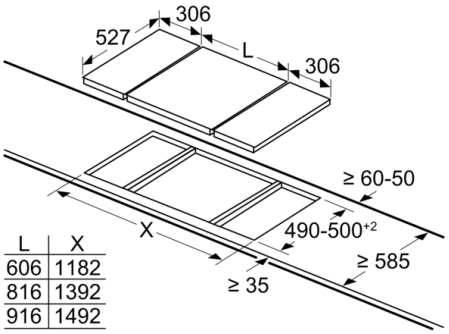

L	X
606	1182
816	1392
916	1492

When installing two Domino units right next to a hob, two assembly kits (HEZ394301) are required.

measurements in mm

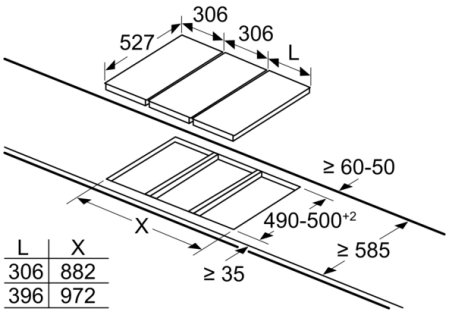

L	X
306	882
396	972

When installing two or more Domino units side-by-side, one or more assembly kits are required (2 units = 1 assembly kit, 3 units = 2 assembly kits, etc.).

measurements in mm
Picture for the table Domino combination possibilities with corresponding devices and cutout dimensions

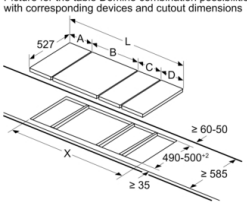

If two or more elements are installed right next to one another, one or several installation kits are required (2 elements 1 installation kit, 3 elements 2 installation kits, etc.).

Cutout dimension (X) depending on the combination see table:

Masse in mm
Domino-Kombinationsmöglichkeiten mit entsprechenden Geräte- und Ausschnittmassen

Breitentyp:
Gerätebreite:

	A	B	C	D	L	X	
2x30	306	306	-	-	612	**576**
1x30, 1x40	306	396	-	-	702	**666**
1x30, 1x60	306	606	-	-	912	**876**
1x30, 1x70*	306	710	-	-	1016	**980**
1x30, 1x80	306	816	-	-	1122	**1086**
1x30, 1x90	306	916	-	-	1222	**1186**
2x40	396	396	-	-	792	**756**
1x40, 1x60	396	606	-	-	1002	**966**
1x40, 1x70*	396	710	-	-	1106	**1070**
1x40, 1x80	396	816	-	-	1212	**1176**
1x40, 1x90	396	916	-	-	1312	**1276**
3x30	306	306	306	-	918	**882**
2x30, 1x40	306	306	396	-	1008	**972**
2x30, 1x60	306	306	606	-	1218	**1182**
2x30, 1x70*	306	306	710	-	1322	**1286**
2x30, 1x80	306	306	816	-	1428	**1392**
2x30, 1x90	306	306	916	-	1528	**1492**
1x30, 2x40	306	396	396	-	1098	**1062**
1x30, 1x40, 1x60	306	396	606	-	1308	**1272**
1x30, 1x40, 1x70*	306	396	710	-	1412	**1376**
1x30, 1x40, 1x80	306	396	816	-	1518	**1482**
1x30, 1x40, 1x90	306	396	916	-	1618	**1582**
2x40, 1x60	396	396	606	-	1398	**1362**
4x30	306	306	306	306	1224	**1188**

measurements in mm

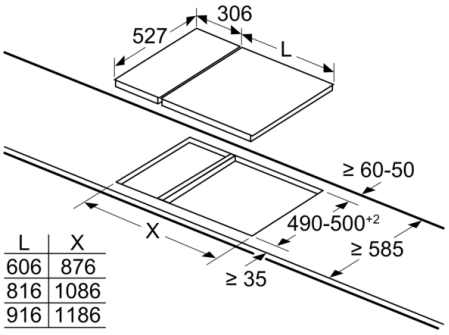

L	X
606	876
816	1086
916	1186

When installing a Domino unit right next to a hob, an assembly kit (HEZ394301) is required.

measurements in mm
Assembly kit (HEZ394301) for Domino

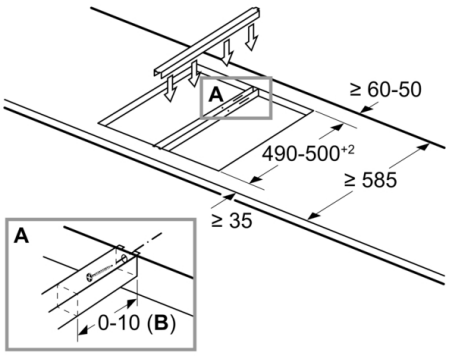

B: Dependent on the cut-out depth

Serie 6, Domino-Kochfeld, Induktion, 30 cm, Schwarz
PIB375FB1E

Masse in mm

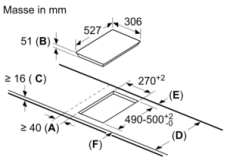

A: Mindestabstand von Kochplatten-ausschnitt zur Wand.
B: Einbautiefe
C: Der Abstand zwischen der Oberfläche der Arbeitsplatte und der Oberseite der Backofen-Front muss 30 mm betragen. Siehe Platzbedarf für den Backofen.

Die Arbeitsplatte, in welche die Kochplatte eingebaut wird, muss Lasten von ca. 60 kg standhalten; ggf. muss ein geeigneter Unterbau verwendet werden.

D	E	F
585-600	50	≥ 35
> 600	≥ 50	≥ 50

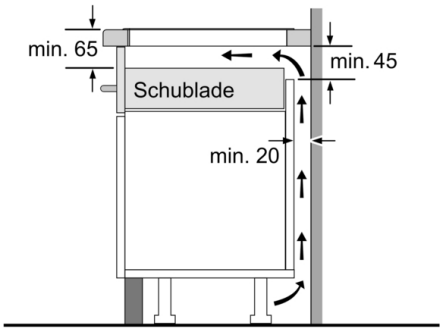

Maße in mm

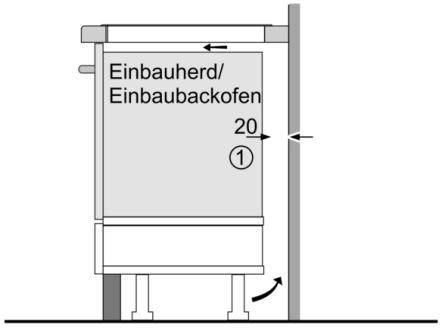

①
Lüftungsspalt muß vorgesehen werden.

Maße in mm

measurements in mm

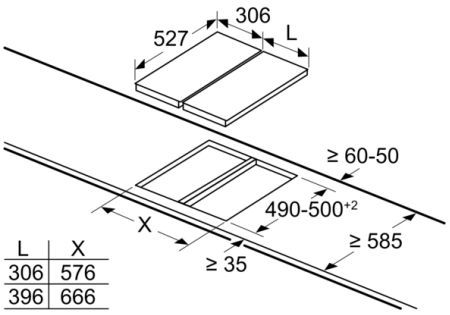

L	X
306	576
396	666

When installing two or more Domino units side-by-side, one or more assembly kits are required (2 units = 1 assembly kit, 3 units = 2 assembly kits, etc.).

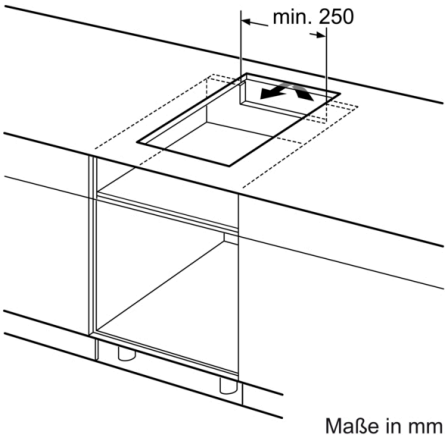

Maße in mm