Serie | 4, Vollintegrierter Geschirrspüler, 60 cm, XXL SBV4HAX48H

A↑G D

Einfaches Beladen Ihres Geschirrs und Verwalten Ihres Geschirrspülers über die Home Connect App.

- **Extra Trocknen:** zuwählbare Option für extra gründliches Trocknen bei schwer zu trocknender Beladung.
- Easy Start hilft Ihnen dabei, das optimale Spülprogramm für Ihre Spülmaschine zu finden.
- **Home Connect:** Vernetzte Hausgeräte von Bosch für einen leichteren Alltag.
- **AquaStop:** schützt vor Lecks – mit lebenslanger Garantie.
- **EcoSilence Drive:** extrem energiesparend und leise im Betrieb bei besonders langer Lebensdauer.

Technische Daten

Energieeffizienzklasse: D
Energieverbrauch des eco-Programms pro 100 Betriebszyklen: 84 kWh
Höchste Anzahl von Maßgedecken: 13
Wasserverbrauch in Litern im eco-Programm pro Betriebszyklus: 9.5 l
Programmdauer: 4:55 h
Luftschallemissionen: 44 dB(A) re 1 pW
Luftschallemissionsklasse: B
Bauform: Eingebaut
Höhe für Unterbau: 0 mm
Abmessungen des Gerätes: 865 x 598 x 550 mm
Nischenmaße (H x B x T): 865-925 x 600 x 550 mm
Approbationszertifikate: CE, VDE
Tiefe bei geöffneter Tür (90°): 1200 mm
Höhenverstellbare Füße: Ja - alle von vorne
Höhenverstellung max.: 60 mm
Verstellbarer Sockel: Horizontal und Vertikal
Nettogewicht: 35.7 kg
Bruttogewicht: 38.0 kg
Anschlusswert: 2400 W
Absicherung: 10 A
Spannung: 220-240 V
Frequenz: 50; 60 Hz
Länge Netzkabel: 175 cm
Steckerart: Schweiz-Stecker mit Erdung
Länge Zulaufschlauch: 165 cm
Länge Ablaufschlauch: 190 cm
EAN-Nummer: 4242005229079
Art der Installation: Vollintegrierbar

Zusätzlich erhältliches Zubehör

SGZ0IC00 : Kleinteile-Halter für Oberkorb
SGZ1010 : Schlauchverlängerung Zu- und Ablauf
SGZ8BI00 : Verbindungsschiene für geteilte Fronten
SMZ2014 : Korbeinsatz f.Langstielgläser
SMZ5003 : Klappscharnier für hohe Korpusmaße
SMZ5015 : Verblendungs-u.Befestigungssatz 86,5 cm
SMZ5045 : Verblendungssatz Hocheinbau 86,5cm Höhe
SMZ5300 : Stielglas Korb

4 242005 229079

Serie | 4, Vollintegrierter Geschirrspüler, 60 cm, XXL
SBV4HAX48H

Einfaches Beladen Ihres Geschirrs und Verwalten Ihres Geschirrspülers über die Home Connect App.

Leistung und Verbrauch

- Energie-Effizienz-Klasse[1]: D
- Energie[2] / Wasser[3]: 84 kWh / 9.5 Liter
- Fassungsvermögen: 13 Massgedecke
- Programmdauer[4]: 4:55 (h:min)
- Geräuschwert: 44 dB(A) re 1 pW
- Geräusch im Silence-Programm: 41 dB(A) re 1 pW
- Geräusch-Effizienzklasse: B

Programme und Optionen

- 6 Programme: Eco 50 °C, Auto 45-65°, BBQ 70 °C, Express 65°, Silence
- Vorspülen
- 4 Sonderfunktionen: Home Connect, Extra Trocknen, Halbe Beladung, SpeedPerfect+
- Home Connect-fähig über WLAN
- Maschinenpflegeprogramm
- Silence on Demand (via App)

Spültechnologie

- Wärmetauscher.
- AquaSensor und Beladungssensor
- DosierAssistent
- EcoSilence Drive
- Reiniger-Automatik
- Selbstreinigendes Sieb mit 3-fach Wellen-Filtersystem
- Innenbehälter: Edelstahl

Korbsystem

- Flex-Korbsystem
- Komfortrollen auf dem unteren Korb
- Korbstopper (rackStopper) gegen ein Überrollen des Unterkorbes
- Höhenverstellbarer Oberkorb mit Rackmatic (3-stufig)
- Umklappbare Tellerhaltereihen im Oberkorb (2x)
- Umklappbare Tellerhaltereihen im Unterkorb (2x)
- Messerablage im Oberkorb
- Vario-Besteckkorb im Unterkorb
- Tassenablagen im Oberkorb (2x)

Anzeige und Bedienung

- Bedienung von oben
- Klartext-Beschriftung (englisch)
- InfoLight (rot)
- Elektr. Restlaufzeit-Anzeige in Minuten
- Elektr. Startzeit-Vorwahl: 1-24 Stunden

Sicherheit

- AquaStop: eine Bosch Garantie bei Wasserschäden - ein Geräteleben lang.*
- Glasschutz-Technik
- Salzeinfüllhilfe (Trichter)
- Dampfschutzblech

Masse

- Gerätemasse (HxBxT): 86.5 x 59.8 x 55 cm

[1] Auf einer Skala der Energie-Effizienzklassen von A bis G
[2] Energieverbrauch in kWh pro 100 Zyklen (im Programm Eco 50 °C).
[3] Wasserverbrauch in Litern pro Zyklus (im Programm Eco 50 °C)
[4] Dauer des Programms Eco 50 °C
** Garantiebedingungen finden Sie unter www.bosch-home.com/ch/de/garantiebedingungen*

Serie | 4, Vollintegrierter Geschirrspüler, 60 cm, XXL
SBV4HAX48H

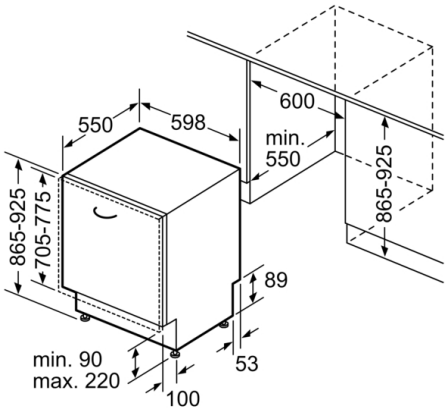
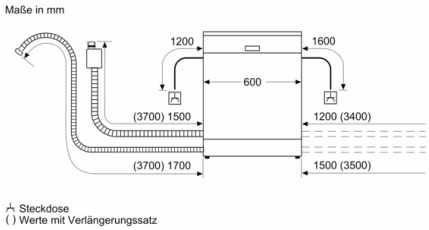
Masse in mm