Serie | 2, Wandesse, 80 cm, Schwarz
DWK87EM60

B

TouchControl

Sonderzubehör

DHZ1225 : Kaminverlängerung 1000 mm
DHZ1235 : Kaminverlängerung 1500 mm
DHZ5276 : Standard Geruchsfilter (Ersatzbedarf)
DHZ9550 : Rueckwandpaneel Edelstahl
DWZ1EK1U1 : Standard Umluftset
DWZ1FX5C6 : Clean Air Plus Umluftset extern
DWZ1FX5D1 : Long Life Umluftset extern
DZZ0XX0P0 : Long Life Geruchsfilter (Ersatzbedarf)
DZZ1XX1B6 : Clean Air Plus Geruchsfilter (Ersatz)

Schrägesse: Mit dieser Dunstabzugshaube haben Sie Ihre Töpfe und Pfannen bestens im Blick.

- **Besonders leise:** beste Abzugsleistung bei geringem Geräusch.
- **TouchSelect Bedienung:** schnelle Auswahl der gewünschten Einstellungen und des Lichts.
- **LED-Beleuchtung:** für perfekte Ausleuchtung der Kochstelle bei extrem niedrigem Energieverbrauch.
- **Intensivstufe:** beseitigt starke Kochgerüche besonders schnell und effektiv.
- TouchControl

Technische Daten

Bauart :	Kaminesse
Approbationszertifikate :	CE, VDE
Länge Netzkabel (cm) :	130
Höhe des Kamins :	484-770/554-830
Höhe des Gerätes ohne Kamin :	296
Mindestabstand zur Kochstelle Elektro :	450
Mindestabstand zur Kochstelle Gas :	600
Nettogewicht (kg) :	16.044
Steuerung :	elektronisch
Max. Gebläseleistung-Abluftbetrieb (m3/h) :	399
Gebläseleistung bei Intensivstufe-Umluftbetrieb :	398.0
Max. Gebläseleistung-Umluftbetrieb (m3/h) :	320
Gebläseleistung bei Intensivstufe-Abluftbetrieb (m^3/h) :	669
Anzahl der Lampen (Stck) :	2
Schallleistung (dB(A) re 1 pW) :	60
Durchmesser des Abluftstutzens (mm) :	120 / 150
Material des Fettfilters :	Aluminium
EAN-Nummer :	4242005180141
Anschlusswert (W) :	255
Absicherung (A) :	10
Spannung (V) :	220-240
Frequenz (Hz) :	50; 60
Steckerart :	Schuko-/Gardy.m.Erdung
Art der Installation :	Wandmontage

4 242005 180141

Serie | 2, Wandesse, 80 cm, Schwarz
DWK87EM60

Schrägesse: Mit dieser Dunstabzugshaube haben Sie Ihre Töpfe und Pfannen bestens im Blick.

Betriebsart und Leistung

- Wahlweise Abluft- oder Umluftbetrieb
- Für Umluftbetrieb wird ein Umluftset (Sonderzubehör) benötigt
- Doppelflutiges Hochleistungsgebläse

Bedienung

- Elektronische Steuerung über Touch Control
- 3 Leistungsstufen und 1 Intensivstufe
- Intensivstufe mit automatischer Rückstellung

Komfort

- 2 Einsaugbereiche: Frontseite und Unterseite
- Metallfettfilter, spülmaschinengeeignet

Design

- Randabsaugung
- Filterabdeckung Glas, Metallfettfilter
- Glasscheibe: Klarglas schwarz bedruckt
- Arbeitsplatzbeleuchtung mit 2 x 1,5W LED-Modul
- Beleuchtungsstärke: 114 lux
- Farbtemperatur: 3500 K

Umwelt und Sicherheit

- Durchschnittlicher Energieverbrauch: 59.4 kWh/Jahr*
- Geräusch min./max. Normalstufe: 48/60 dB*

Technische Informationen

- Für Wandmontage über Kochstellen
- Gerätemasse Abluft (HxBxT): 780-1066 x 800 x 434 mm
- Gerätemasse Umluft (HxBxT): 850-1126 x 800 x 434 mm
- Abluftstutzen Ø 150 mm (120 mm beiliegend)
- Mit Rückstauklappe
- Anschlusswert: 255 W

**Gemäss EU-Regulierung Nr. 65/2014*

Serie | 2, Wandesse, 80 cm, Schwarz
DWK87EM60

Masse in mm

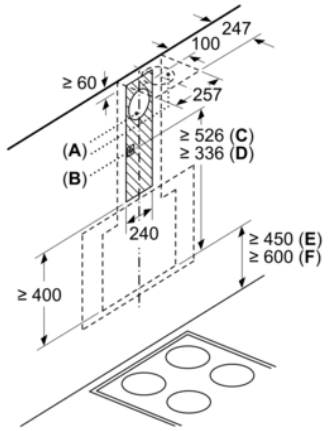

A: Abluftaustritt
B: Steckdose
C: Integriertes Clean Air
D: Abluft oder Standard Umluftset
E: Elektro
F: Gas - ab Oberkante Topfträger

Maße in mm

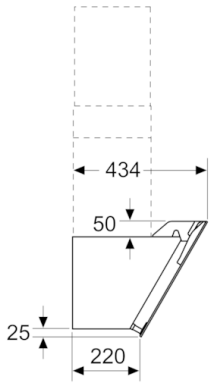

Masse in mm

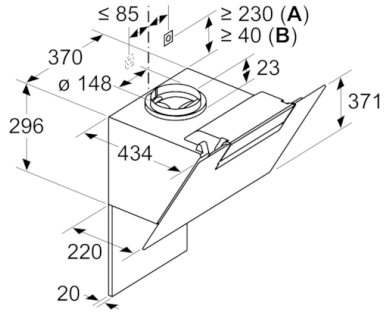

A: Integriertes Clean Air
B: Abluft oder Standard Umluftset

Maximale Stärke der Rückwand beachten.

Masse in mm

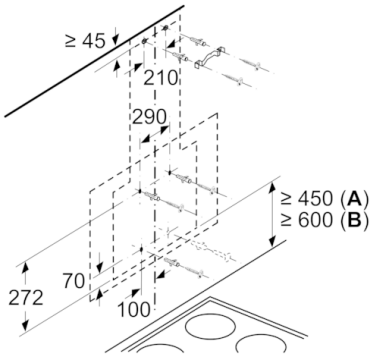

A: Elektro
B: Gas - ab Oberkante Topfträger

Masse in mm

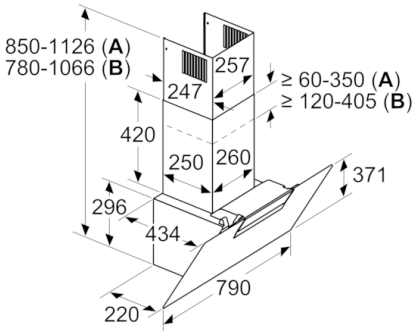

A: Umluft
B: Abluft - Schlitze nach unten ausgerichtet montieren