# HomeProfessional, Wärmepumpen-Trockner, 9 kg
# WTXH7E50CH

A+++

SensitiveDrying System

AutoDry

**Sonderzubehör**

WMZ20600 : Wollekorb
WTZ27400 : Verbindungssatz mit Auszug
WTZ27410 : Verbindungssatz

## Der Home Professional AutoClean Trockner mit Smart Dry und Iron Assist ist der bequemste und intelligenteste Trockner aller Zeiten.

- **Smart Dry:** wählt automatisch das passende Trocknerprogramm basierend auf dem letzten Waschgang.
- **Iron Assist:** extra Dampfbehandlung zum Glätten getrockneter Wäsche, um das Bügeln zu erleichtern.
- **Home Connect:** Vernetzte Hausgeräte von Bosch für einen leichteren Alltag.
- **SensitiveDrying System:** gleichmässiges, sanftes Trocknen dank einzigartiger Trommelstruktur.
- **AutoDry:** trocknet Wäsche exakt und sanft bis zum gewünschten Trocknungsgrad.

**Technische Daten**

| | |
|---|---|
| Bauform : | Standgerät |
| Arbeitsplatte abnehmbar : | Nein |
| Türanschlag : | rechts wechselbar |
| Länge Netzkabel (cm) : | 145.0 |
| Höhe für Unterbau (mm) : | 842 |
| Abmessungen des Gerätes (mm) : | 842 x 598 x 599 |
| Nettogewicht (kg) : | 54.363 |
| Fluorierte Treibhausgase : | Nein |
| Kältemittelart : | R290 |
| Hermetisch geschlossene Einrichtung : | Ja |
| Menge des Kältemittels (kg) : | 0.149 |
| EAN-Nummer : | 4242005213979 |
| Anschlusswert (W) : | 1000 |
| Absicherung (A) : | 10 |
| Spannung (V) : | 220-240 |
| Frequenz (Hz) : | 50 |
| Approbationszertifikate : | CE, VDE |
| Füllmenge Baumwolle (kg) - neu (2010/30/EC) : | 9.0 |
| Energieeffizienzklasse (2010/30/EC) : | A+++ |
| Energieverbrauch des Standard-Baumwollprogramms bei vollständiger Befüllung für elektrisch beheizte Haushaltswäschetrockner (2010/30/EC) (kWh) : | 1.61 |
| Gewichtete Programmdauer des Standard-Baumwollprogramms bei vollständiger Befüllung (min) : | 215 |
| Energieverbrauch des Standard-Baumwollprogramms bei Teilbefüllung für elektrisch beheizte Haushaltswäschetrockner (2010/30/EC) (kWh) : | 0.90 |
| Gewichtete Programmdauer des Standard-Baumwollprogramms bei Teilbefüllung (min) : | 132 |
| Gewichteter jährlicher Energieverbrauch für elektrisch beheizte Haushaltswäschetrockner (2010/30/EC) (kWh) : | 193.0 |
| Gewichtete Programmdauer des Standard-Baumwollprogramms bei vollständiger Befüllung und Teilbefüllung (min) : | 168 |
| Durchschnittliche Kondensationseffizienz des Standard-Baumwollprogramms bei vollständiger Befüllung (%) : | 88 |
| Durchschnittliche Kondensationseffizienz des Standard-Baumwollprogramms bei Teilbefüllung (%) : | 88 |
| Gewichtete Kondensationseffizienz für das Standard-Baumwollprogramm bei vollständiger Befüllung und Teilbefüllung (%) : | 88 |

4 242005 213979

# HomeProfessional, Wärmepumpen-Trockner, 9 kg
# WTXH7E50CH

## Der Home Professional AutoClean Trockner mit Smart Dry und Iron Assist ist der bequemste und intelligenteste Trockner aller Zeiten.

### Leistung und Verbrauch

- Nennkapazität für das Standard-Baumwollprogramm bei vollständiger Befüllung: 9 kg Baumwollwäsche
- Trocknerart: Kondensation
- Energieeffizienzklasse: A+++ auf einer Energieeffizienzklasse-Skala von A+++ bis D
- Energieverbrauch von 193.0 kWh/Jahr auf der Grundlage von 160 Trocknungszyklen für das Standard-Baumwollprogramm bei vollständiger Befüllung und Teilbefüllung sowie des Verbrauchs der Betriebsarten mit geringer Leistungsaufnahme. Der tatsächliche Energieverbrauch je Zyklus hängt von der Art der Nutzung des Geräts ab
- Energieverbrauch des Standard-Baumwollprogramms bei vollständiger Befüllung 1.61 kWh und Energieverbrauch des Standard-Baumwollprogramms bei Teilbefüllung 0.9 kWh
- Leistungsaufnahme im Aus-Zustand 0.1 W und im nichtausgeschalteten Zustand 0.1 W
- Dauer des unausgeschalteten Zustands: 30 min
- Das Programm Baumwolle schranktrocken ist das Standard-Trockenprogramm, auf die sich die Informationen auf dem Etikett und im Datenblatt beziehen. Dieses Programm ist zum Trocknen normaler nasser Baumwolltextilien geeignet und in Bezug auf den Energieverbrauch für Baumwolle am effizientesten.
- Gewichtete Programmdauer des Standard-Baumwollprogramms bei vollständiger Befüllung und Teilbefüllung: 168 min.
- Programmdauer des Standard-Baumwollprogramms bei vollständiger Befüllung 215 min und Programmdauer des Standard-Baumwollprogramms bei Teilbefüllung 132 min.
- Kondensationseffizienzklasse B auf einer Skala von G (geringste Effizienz) bis A (höchste Effizienz).
- Durchschnittliche Kondensationseffizienz des Standard-Baumwollprogramms bei vollständiger Befüllung 88 % und durchschnittliche Kondensationseffizienz des Standard-Baumwollprogramms bei Teilbefüllung 88 %.
- Gewichtete Kondensationseffizienz des Standard-Baumwollprogramms 88 %.
- Geräuschwert: 59 dB (A) re 1 pW

### Programme

- Standardprogramme: Baumwolle, Pflegeleicht.
- Iron Assist
- Smart Dry, AllergiePlus, Baumwolle, Hemden, Daunen, Fein, Handtücher, 1 Hemd Iron Assist, 5 Hemden Iron Assist, Business Iron Assist, Mix, Sport, Decken, Extra Kurz 40', Pflegeleicht, Weitere Programme, Wolle finish, Wolle trocknen im Korb, Zeitprogramm kalt, Zeitprogramm warm
- Spezialprogramme: AllergiePlus, Baumwolle, Hemden, Smart Dry, Daunen, Fein, Handtücher, 1 Hemd Iron Assist, 5 Hemden Iron Assist, Business Iron Assist, Mix, Extra Kurz 40', Sport, Decken, Pflegeleicht, Wolle trocknen im Korb, Wolle finish, Weitere Programme, Zeitprogramm kalt, Zeitprogramm warm

### Optionen

- Home Connect 2.0
- Knitterschutz 120 min am Programmende
- TouchControl-Tasten: Grundeinstellungen, Endzeitvorwahl, Bügelleicht, Mein Programm 1, Mein Programm 2, Optionen, Power Button, Fernstart, Start / Nachlegen / Pause, Trockenziel, 24 h Endzeitvorwahl

### Komfort und Sicherheit

- AutoClean: nie mehr Türfilter reinigen
- AutoDry Technologie: feuchtegesteuerte Trocknungsprogramme
- Jog-Dial: Drehwähler mit integrierter Ein/Aus-Funktion
- Hochauflösendes TFT-Klartextdisplay für intuitive Bedienung
- Sensitive Drying System: grosse Edelstahltrommel, Mitnehmer im Softdesign
- AntiVibration Design: mehr Stabilität und Laufruhe
- Wollekorb
- Trommelinnenbeleuchtung: LED
- Kindersicherung
- Signal am Programmende
- Glastür mit Rahmen silber-schwarzgrau
- Metallverschlusshaken
- Schwenktür, Türanschlag rechts, Türanschlag wechselbar
- Kondensat-Ablaufgarnitur

### Technische Informationen

- Unterschiebbar bei 85 cm Nischenhöhe
- Gerätemasse (H x B): 84.2 cm x 59.8 cm
- Gerätetiefe: 59.9 cm
- Gerätetiefe inkl. Türe: 63.4 cm
- Gerätetiefe mit geöffneter Türe: 106.9 cm
- Wärmepumpentechnologie mit umweltfreundlichem Kältemittel R290

**HomeProfessional, Wärmepumpen-Trockner, 9 kg**
**WTXH7E50CH**

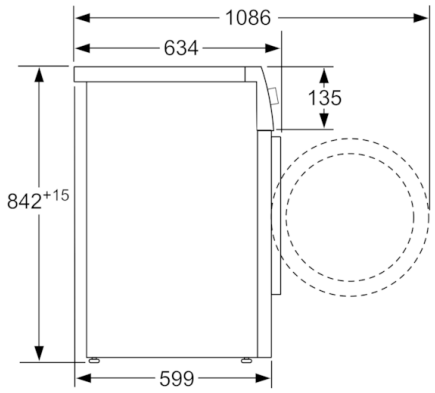


Masse in mm

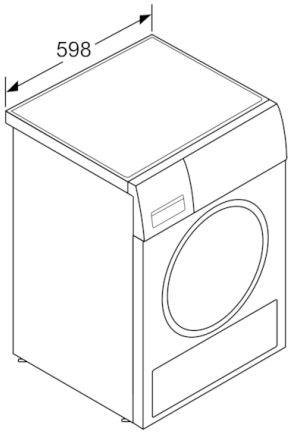


Masse in mm