iQ500, Cuisinière encastrable, 60 x 60 cm, Inox
HE557GBS1C

Accessoires intégrés

1 x tôle de cuisson émaillée
1 x grille
1 x lèchefrite pour pyrolyse

Accessoires en option

HZ915003 : PLAT A ROTIR EN VERRE 5,4 L , HZ66X650 : Accessory , HZ638300 : RAIL TELESCOPIQUE 3NIVEAUX SORTIE TOTALE , HZ636000 : LECHEFRITE EN VERRE , HZ633070 : PLAT ULTRA PROFOND , HZ633001 : Couvercle pour poêle professionnelle , HZ625071 : Tôle à griller , HZ538S00 : , HZ538200 : , HZ538000 : CLIP RAIL 1 NIVEAU , HZ533000 : Plat ultra profond , HZ532010 : , HZ532000 : , HZ531010 : , HZ531000 : , HZ333001 : Couvercle pour lèchefrite Profi , HZ327000 : PIERRE A PAIN , HZ317000 : PLAT A PIZZA

Raccourcissez le temps de cuisson grâce au chauffage rapide.

Équipement

Données techniques

Couleur/matériau de la face avant : Inox
Pose-libre,Encastrable : Encastrable
Taille de la niche d'encastrement (mm) : 600-604 x 560-568 x 550
Dimensions du produit (mm) : 595 x 594 x 548
Dimensions du produit emballé (mm) : 675 x 690 x 660
Matériau du bandeau : Verre
Matériau de la porte : Verre
Poids net (kg) : 34.350
Volume utile du four : 71
Mode de cuisson : , , Chaleur de sole, Chaleur tournante, Convection naturelle, Gril air pulsé, Gril grande surface
Matériau de la cavité : Other
Contrôle de température : Mécanique
Nombre de lampe(s) : 1
Certificats de conformité : CCC, VDE
Code EAN : 4242003799833
Nombre de cavités - (2010/30/CE) : 1
Classe énergétique (2010/30/CE) : A
: 0.97
: 0.81
Indice de classe énergétique - NOUVEAU (2010/30/CE) : 95.3
Puissance de raccordement (W) : 11400
Intensité (A) : 3*16
Tension (V) : 400
Fréquence (Hz) : 50; 60
Type de prise : Branchement sans fiche, sans fiche

4 242003 799833

iQ500, Cuisinière encastrable, 60 x 60 cm, Inox
HE557GBS1C

Équipement

Modes de chauffe
- Volume interieur: 71 l
- Chauffage rapide
- Réglage de température: 50 °C - 275 °C

Design
- Eclairage halogène
-
- Four (surface intérieure): émail gris

Nettoyage
- Programme-ecoClean Plus
-
-
- Ecoclean Equipement: sommet, paroi arrière, paroi lateral

Confort
- LCD-Display
- cookControl 10
- Horloge électronique
- Indication du préchauffage
- départ automatique
- cookControl
-
-
- Porte basculante, Système softClose : fermeture douce assistée, Ouverture et fermeture douce

Accessoire:
- 1 x tôle de cuisson émaillée, 1 x grille, 1 x lèchefrite pour pyrolyse

L'environnement et la sécurité
- Sécurité enfants
-
-
-

Informations techniques
- Dimensions appareil (HxLxP): 595 mm x 594 mm x 548 mm
- Dimensions de niche (HxLxP): 600 mm - 604 mm x 560 mm - 568 mm x 550 mm
- Puiss. électr. tot. raccordée: 11.4 kW
-
- Classe d'efficacité énergétique (selon norme EU 65/2014): A
- Consommation énergétique chaleur de voûte / de sole: 0.97 kWh
- Consommation énergétique air chaud: 0.81 kWh
- Cavité: 1
- Source de chaleur : électrique
- Volume cavité: 71 l
-

iQ500, Cuisinière encastrable, 60 x 60 cm, Inox
HE557GBS1C
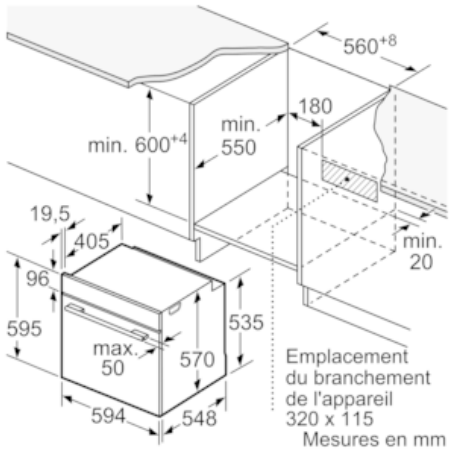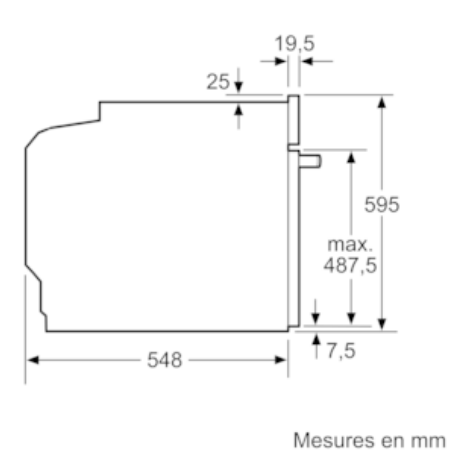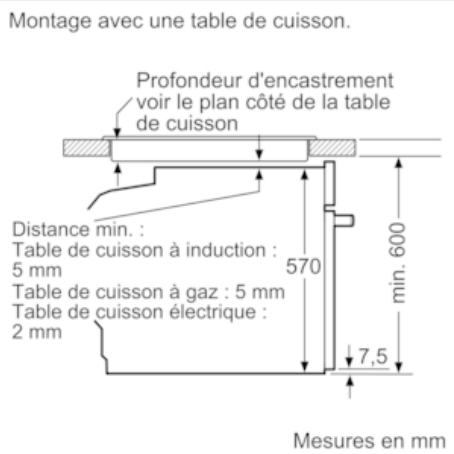
Dessins sur mesure