# iQ300, Induktionskochfeld, 60 cm, Schwarz
# EH675LFC1E

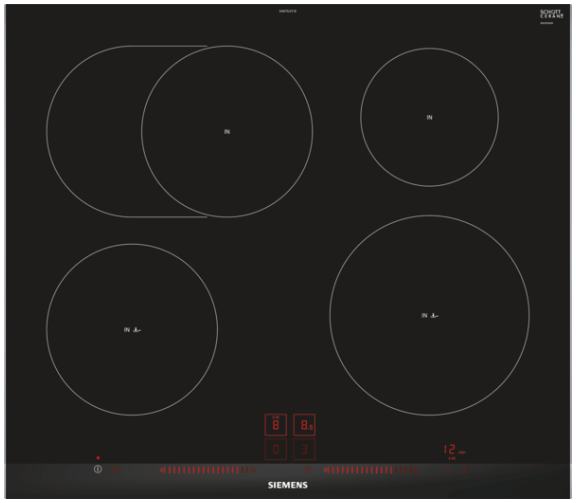

## Induktionskochstelle mit innovativen Features für mehr Flexibilität beim Kochen.

- ✓ Innovative Induktions-Technologie macht Kochen schneller, sauberer und sicherer.
- ✓ Der dual lightSlider: lässt sich die Kochstelle einfach und intuitiv bedienen.
- ✓ Der bratSensor plus steuert die Temperatur in der Pfanne so, dass nichts mehr anbrennen kann.
- ✓ Kürzere Ankochzeiten mit bis zu 50% mehr Leistung dank powerBoost-Funktion.
- ✓ Sicheres Abschalten der Kochzone nach Ablauf der gewählten Kochzeit durch Timer mit Ausschaltfunktion.

## Sonderzubehör

| | |
|---|---|
| HZ9SE060 | 6 teiliges Topfset |
| HZ9SE040 | 4 teiliges Topfset |
| HZ9FE280 | Eisenpfanne Ø 18 / 28 cm |
| HZ394301 | Verbindungsleiste |
| HZ390230 | Systempfanne Ø 21cm |
| HZ390210 | Systempfanne Ø 15cm |
| HZ390090 | Wok-Set 3-teilig |

## Ausstattung

### Technische Daten

Gerätetyp : Kochstelle Glaskeramik
Bauform : Eingebaut
Energiequelle : Elektro
Anzahl der Kochzonen, die gleichzeitig benutzt werden können : 4
Nischenmaße (H x B x T) (mm) : 51 x 560-560 x 490-500
Gerätebreite (mm) : 602
Abmessungen des Gerätes (mm) : 51 x 602 x 520
Abmessungen des verpackten Gerätes (mm) : 126 x 753 x 603
Nettogewicht (kg) : 14.339
Bruttogewicht (kg) : 15.5
Restwärmeanzeige : Getrennt
Lage der Steuerung : Vorne
Hauptoberflächenmaterial : Glaskeramik
Oberflächenfarbe : Schwarz
Approbationszertifikate : AENOR, CE
Länge Netzkabel (cm) : 110
EAN-Nummer : 4242003697856
Elektroanschlusswert (W) : 7400
Spannung (V) : 220-240
Frequenz (Hz) : 60; 50

4 242003 697856

# iQ300, Induktionskochfeld, 60 cm, Schwarz
# EH675LFC1E

## Ausstattung

**Design**
- Facetten-Design vorne, Profile seitlich

**Bedienung**
- dual lightSlider
- 17 Leistungs-Stufen
- Digitales Funktionsdisplay

**Grösse der Kochzonen:**
- Kochzonen: 1 x Ø 180 mm, 1.8 kW (max. Powerstufe 3.1 kW) Induktion; 1 x Ø 280 mm, 2 kW (max. Powerstufe 3.7 kW) Induktion; 1 x Ø 145 mm, 1.4 kW (max. Powerstufe 2.2 kW) Induktion;1 x Ø 210 mm, 2.2 kW (max. Powerstufe 3.7 kW) Induktion

**Profi-Ausstattung:**
- Bratsensor Plus mit 5 Temperaturstufen

**Komfort**
- Timer
- reStart Funktion
- countDown-Funktion

**Umwelt+Sicherheit:**
- Energieverbrauchanzeige
- powerManagement Funktion
- Restwärmeanzeige je Kochzone
- Sicherheitsabschaltung
- Hauptschalter
- Wischschutzfunktion
- Kindersicherung

**Schnelligkeit**
- powerBoost-Funktion für alle Induktions-Kochzonen möglich

**Technische Informationen**
- Anschlusswert: 7.4 kW

# iQ300, Induktionskochfeld, 60 cm, Schwarz
# EH675LFC1E
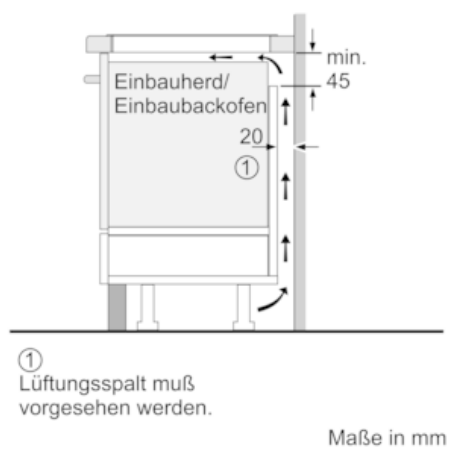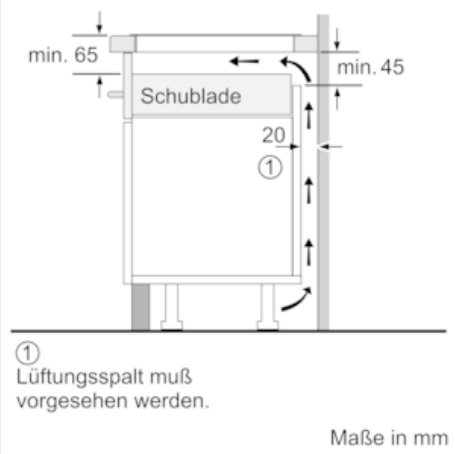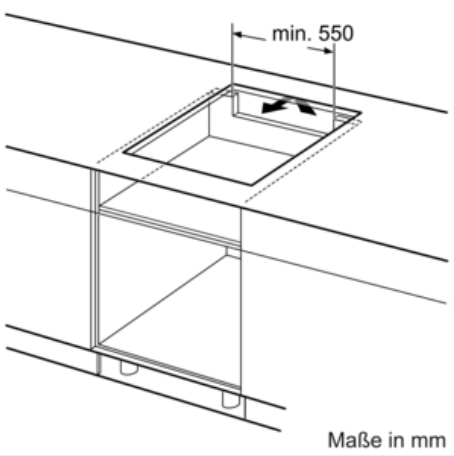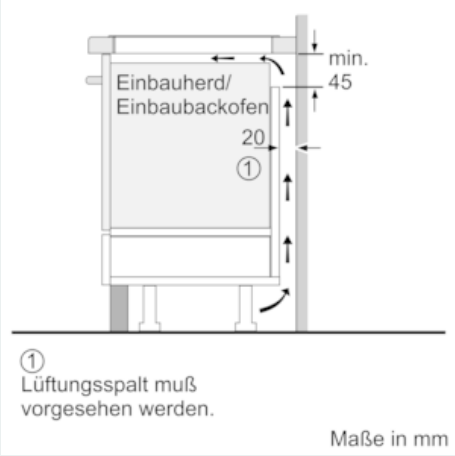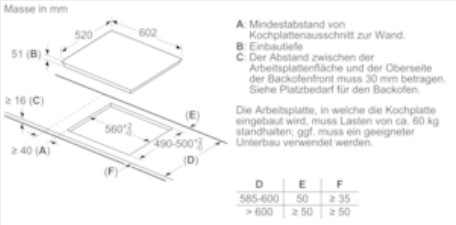
## Maßzeichnungen