Serie | 6, Einbau Mikrowelle mit Heißluft, 60 x 45 cm, Edelstahl CMA585GS0

Integriertes Zubehör
1 x Rost

Sonderzubehör
HEZ317000 : Pizzaform, emailliert, grau
HEZ915003 : Glasbräter 5,4 l

Die Einbau-Mikrowelle fu#r die 45cm Nische: so können Sie Ihre Gerichte extraschnell auftauen, aufwärmen und perfekt zubereiten.

Technische Daten

Art des Mikrowellengerätes : Kombinationsbetrieb mit Mikrowelle
Steuerung : elektronisch
Frontfarbe : Edelstahl
Abmessungen des Garraumes : 220 x 420 x 420 mm
Approbationszertifikate : CE, EAC-Eurasian, VDE
Länge Netzkabel : 180 cm
Nettogewicht : 37.808 kg
Bruttogewicht : 41.8 kg
EAN-Nummer : 4242005188000
Max. Mikrowellenleistung : 900 W
Anschlusswert : 3350 W
Absicherung : 16 A
Spannung : 220-230 V
Frequenz : 50 Hz
Steckerart : Schuko-/Gardy.m.Erdung
Abmessungen des Garraumes : 220 x 420 x 420 mm

4 242005 188000

Serie | 6, Einbau Mikrowelle mit Heißluft, 60 x 45 cm, Edelstahl
CMA585GS0

Die Einbau-Mikrowelle fu#r die 45cm Nische: so können Sie Ihre Gerichte extraschnell auftauen, aufwärmen und perfekt zubereiten.

Heizarten

- Garraumvolumen: 44 l
- Mikrowelle und Grill einzeln und in Kombination nutzbar
- Einbau-Mikrowelle mit Heißluftfunktion mit den Beheizungsarten: Mikrowelle, Heissluft Standard, Umluftgrill, Grossflächengrill, Warmhalten
- 4 Auftau- und 3 Garprogramme im Mikrowellenbetrieb, 8 Programme für Kombinationsbetrieb
- Max. Leistung: 900 W; 5 Mikrowellen-Leistungsstufen: 90 W, 180 W, 360 W, 600 W, 900 W
- Temperaturregelung von 40 °C - 230 °C

Design

- Stangengriff
- AutoPilot-Programmautomatik 15 Programme
- Elektronik-Uhr
- Türanschlag unten

Zubehör:

- 1 x Rost

Umwelt und Sicherheit

- Kühlgebläse
- Kindersicherung
  Sicherheitsabschaltung
  Türkontaktschalter

Technische Informationen

- Nennspannung: 220 - 230 V
- Grill 1.75 kW
- Länge Netzkabel: 180 cm
- Geeignet für 60 cm breiten Hochschrank
- Gerätemasse (HxBxT): 454 mm x 594 mm x 570 mm
- Nischenmasse (HxBxT): 450 mm - 458 mm x 560 mm - 568 mm x 550 mm
- Gesamtanschlusswert Elektro: 3.35 kW
- „Masse und Einbauhinweise zu diesem Gerät gemäss technischer Zeichnung beachten“
- Bedienung mit LCD-Display

Reinigung

- Cleaning Assistance

Komfort

- Schnellaufheizung
- LED-Lampe
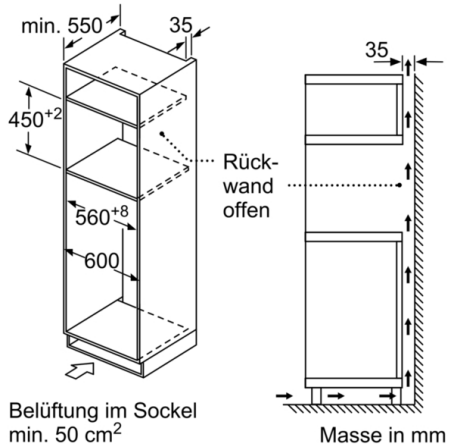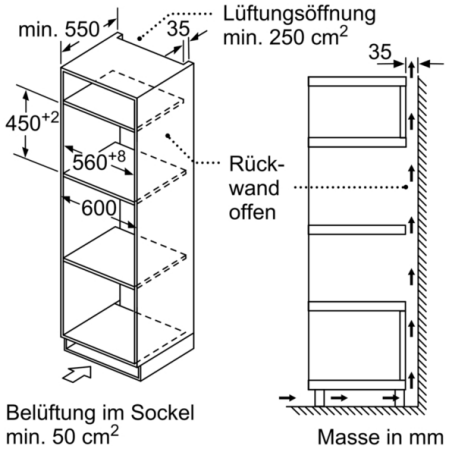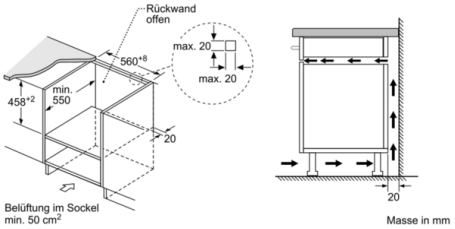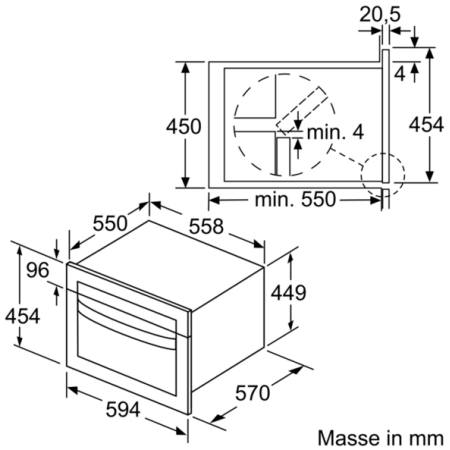
Serie | 6, Einbau Mikrowelle mit Heißluft, 60 x 45 cm, Edelstahl
CMA585GS0