Serie | 6, Waschmaschine, Frontloader, 9 kg, 1400 U/min. WGG244A0CH

A

i-DOS

Fleckenautomatik

Zusätzlich erhältliches Zubehör

WMZPW20W : Podest mit Auszug, Waschmaschine, cubic

Perfekte Ergebnisse bei minimalem Energie-, Wasser- und Waschmittelverbrauch dank Energieklasse A, i-DOS-Dosierautomatik und ActiveWater Plus.

- i-DOS misst und dosiert automatisch die exakt benötigte Wasser- und Waschmittelmenge.
- Die Fleckenautomatik entfernt zuverlässig die vier häufigsten Flecken.
- **Beste Energieklasse A:** Energie sparen mit der effizientesten Klasse A
- **Hygiene Plus:** hygienisches und sauber waschen auch bei bei 40°C.
- **SpeedPerfect:** perfekte Sauberkeit mit bis zu 65 % Zeitersparnis*.

Technische Daten

Bauform: Standgerät
Türanschlag: Links
Gehäusefarbe/-material: weiß
Länge Netzkabel: 160 cm
: 850.00 mm
Gerätehöhe: 848 mm
Abmessungen des Gerätes: 848 x 598 x 590 mm
Rollen: Nein
Nettogewicht: 77.3 kg
Trommelvolumen: 63 l
Gerätefarbe: weiß
Türrahmen: silber-schwarzgrau
Schallleistung Waschen: 50 DB dB(A) re 1 pW
Anschlusswert: 2300 W
Absicherung: 10 A
Spannung: 220-240 V
Frequenz: 50-60 Hz
Energy Star Qualified: Nein
inkl. Kabel: Ja
Steckerart: Schweiz-Stecker mit Erdung
Länge Ablaufschlauch (in): 59.05
Länge Zulaufschlauch (in): 59.05
Gerätemaße (h x b x t) (inch): x x
Abmessungen des verpackten Gerätes: 34.66 x 25.70 x 27.23
Nettogewicht: 170.000 lbs
Bruttogewicht: 171.000 lbs
Länge Ablaufschlauch: 150.00 cm
Länge Zulaufschlauch: 150.00 cm
Abmessungen des verpackten Gerätes: 880 x 691 x 653 mm
Bruttogewicht: 77.5 kg
Anschlusswert: 2300 W
Absicherung: 10 A
Spannung: 220-240 V
Frequenz: 50-60 Hz
Approbationszertifikate: CE, VDE
Wassersicherheitssystem: Aquastop
Anzahl der Tasten: 9
Maximale Schleuderdrehzahl: 1400 U/min
Schleuderdrehzahl Optionen: Variabel
Restzeitanzeige: Ja
Programmablaufanzeige: LED-Display, LEDs
Energieeffizienzklasse: A
Gewichteter Energieverbrauch in kWh pro 100 Waschzyklen im Programm eco 40-60: 46 kWh
Maximale Kapazität in kg: 9.0 kg
Wasserverbrauch in Litern im eco-Programm pro Betriebszyklus: 48 l
Dauer des Programms eco 40-60 in Stunden und Minuten bei Nennkapazität: 3:48 h
Schleudereffizienzklasse des Programms eco 40-60: B
Luftschallemissionsklasse: A

Serie | 6, Waschmaschine, Frontloader, 9 kg, 1400 U/min.
WGG244A0CH

Perfekte Ergebnisse bei minimalem Energie-, Wasser- und Waschmittelverbrauch dank Energieklasse A, i-DOS-Dosierautomatik und ActiveWater Plus.

Leistung und Verbrauch

- Energie-Effizienz-Klasse[1]: A
- Energie[2] / Wasser[3]: 46 kWh / 48 Liter
- Fassungsvermögen: 1 - 9 kg
- Schleuderwirkungsklasse: B
- Schleudertouren**: 400 - 1400 U/min
- Geräuschwert: 70 dB (A) re 1 pW
- Geräusch-Effizienzklasse: A

Programme

- Standardprogramme: Baumwolle, Pflegeleicht, Fein/Seide, Wolle-Handwäsche
- Spezialprogramme: Automatik sanft, Trommel reinigen (mit Erinnerungsfunktion), Jeans/Dunkle Wäsche, Funktionstextilien, Schleudern/Abpumpen, Schnell/Mix, Spülen, Extra Kurz 15'/30'

Optionen

- SpeedPerfect: perfekt saubere Wäsche mit bis zu 65% Zeitersparnis. ***
- i-DOS: dosiert vollautomatisch Flüssigwaschmittel und Weichspüler
- Flecken-Automatik mit 4 Flecken - zuschaltbar zu den gängigen Standard-Programmen
- TouchControl-Tasten: Bügelleicht, Endezeitvorwahl, Fleckenwahl, i-DOS 2.0, Start / Pause mit Nachlegefunktion, Temperatur, varioSpeed / SpeedPerfect, Vorwäsche, Drehzahlabwahl/Spülstop

Komfort und Sicherheit

- Nachlegefunktion: Die Nachlegefunktion ermöglicht Ihnen das Nachlegen von Wäschestücken sogar nach Start des Waschprogramms.
- Grosses, übersichtliches LED-Display für Programmablauf, max. Schleuderdrehzahl, 24 h Endezeitvorwahl und Beladungsempfehlung
- Hygiene Plus: Saubere Wäsche und effektive Beseitigung von Keimen
- Trommelvolumen: 63 l
- Nutzungszähler: Zählt abgeschlossene Programme
- Trommelinnenbeleuchtung: LED
- VarioTrommel: schonendes und effizientes Waschen
- Trommelreinigung mit Erinnerungsfunktion
- 32 cm-Bullauge, silber-schwarzgrau mit 165° Türöffnungswinkel
- Nachlegefunktion / Pausefunktion
- EcoSilence Drive: leiser Motor mit langer Lebensdauer
- ActiveWater Plus: für effizienteste Wassernutzung auch bei kleinen Waschladungen dank automatischer Beladungskennung.
- Demoprogramm, Flecken-Automatik
- AntiVibration Design: mehr Stabilität und Laufruhe
- Erfüllt die erhöhten Schallschutzanforderungen der Norm SIA 181 ohne Zusatzmassnahmen
- AquaSensor für optimale Spülergebnisse
- AquaStop: eine Bosch Garantie bei Wasserschäden - ein Geräteleben lang*
- Drehwähler
- Schaumerkennung
- Unwuchtkontrolle
- Kindersicherung
- Signal am Programmende

Technische Informationen

- Unterschiebbar bei 85 cm Nischenhöhe
- Gerätemasse (H x B): 84.8 cm x 59.8 cm
- Gerätetiefe: 59.0 cm
- Gerätetiefe inkl. Türe: 63.6 cm
- Gerätetiefe mit geöffneter Türe: 107.3 cm

[1] Skala der Energie-Effizienzklassen von A bis G
[2] Energieverbrauch in kWh pro 100 Zyklen (im Programm Eco 40-60)
[3] Gewichteter Wasserverbrauch in Litern pro Zyklus (im Programm Eco 40-60)
[4] Dauer des Programms Eco 40-60
*** Der angegebene Wert ist gerundet.*
** Garantiebedingungen finden Sie unter VeroSelection, VeroAroma, VeroBar, VeroCafe und Einbauvollautomaten*
**** Differenz zwischen der Programmlaufzeit Pflegeleicht 40°C und der Programmlaufzeit Pflegeleicht 40°C + Aktivierung der Speed-Taste*
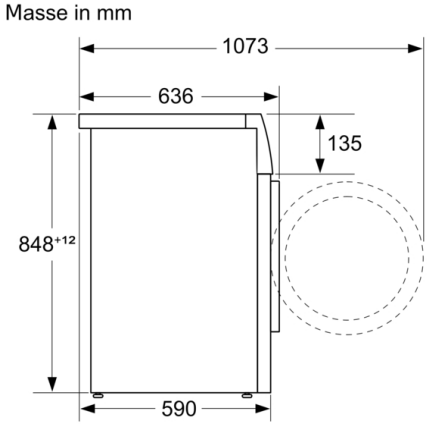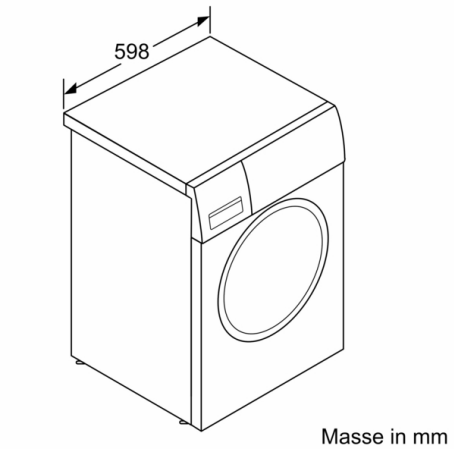
Serie | 6, Waschmaschine, Frontloader, 9 kg, 1400 U/min.
WGG244A0CH