iQ500, Weinkühlschrank mit Glastür, 82 x 30 cm
KU20WVHF0

A↑G F

Premium-Design-Weinunterbauschrank für perfekte Weinlagerung

- ✓ Elektronische Temperaturregelung: einfach und übersichtlich die Zieltemperatur einstellen.
- ✓ Eichenholzregale: einzigartige und hochwertige Präsentation Ihrer Weine.
- ✓ Perfekte Ausleuchtung des gesamten Innenraumes

Ausstattung

Technische Daten

Energieeffizienzklasse: F
Durchschnittlicher Energieverbrauch in Kilowattstunden pro Jahr (kWh/a): 100 kWh/annum
Mögliche Anzahl von 0,75-l-Flaschen: 21
Luftschallemissionen: 38 dB(A) re 1 pW
Luftschallemissionsklasse: C
Bauform: Eingebaut
Dekorrahmen/ - platte: Nicht möglich
Höhe: 818 mm
Gerätebreite: 298 mm
Gerätetiefe: 567 mm
Nischenmaße (H x B x T): 820 x 300 x 550 mm
Nettogewicht: 26.0 kg
Anschlusswert: 70 W
Absicherung: 6 A
Innenlüfter: Ja
Spannung: 220-240 V
Frequenz: 50 Hz
Approbationszertifikate: CE, VDE
Länge Netzkabel: 230 cm
Steckerart: Schuko-/Gardy.m.Erdung
Anzahl Verdichter: 1
Anzahl unabhängiger Kühlkreisläufe: 1
Scharniere wechselbar: Ja
Schalter Innenbeleuchtung: Nein
EAN-Nummer: 4242003893623
Marke: Siemens
Internationale Bestellbezeichnung: KU20WVHF0

4 242003 893623

iQ500, Weinkühlschrank mit Glastür, 82 x 30 cm
KU20WVHF0

Ausstattung

Leistung und Verbrauch
- Energieeffizienzklasse: F
- Nutzinhalt gesamt: 58 l
- Jährlicher Energieverbrauch (kWh): 100
- Klimaklasse: SN-ST
- Geräusch: 38 dB

Design
- bombierte Glastüre
- Glastür: 3-fach Verglasung

Komfort und Sicherheit
- LED mit Soft Start
- Beleuchtung ein-/ausschaltbar
- Präsenterlicht: Ja
- Warnsignal Tür offen: optisch und akustisch
- Kindersicherung
- Dynamische Kühlung durch Innenventilator

Weinlagern:
- Anzahl der Temparturzonen: 1
- Temperaturbereich: 5-20 °C
- Anzahl Holzroste Kühlen: 3 Stck

Technische Informationen
- Gerätemasse: H 82 x B 30 x T 57 cm
- Be- und Entlüftung komplett durch den Sockel
- Türöffnungswinkel 115°
- Sockelhöhe verstellbar von 10,2 bis 18,1 cm
- Türanschlag rechts, wechselbar
-
-
- Dieses Gerät ist ausschliesslich zur Lagerung von Wein bestimmt

iQ500, Weinkühlschrank mit Glastür, 82 x 30 cm
KU20WVHF0
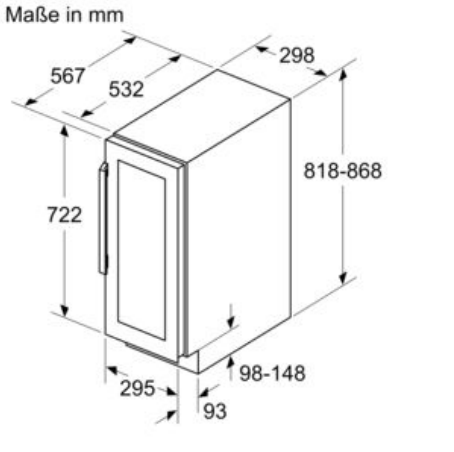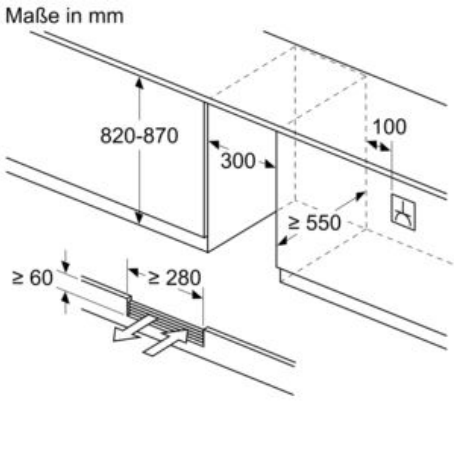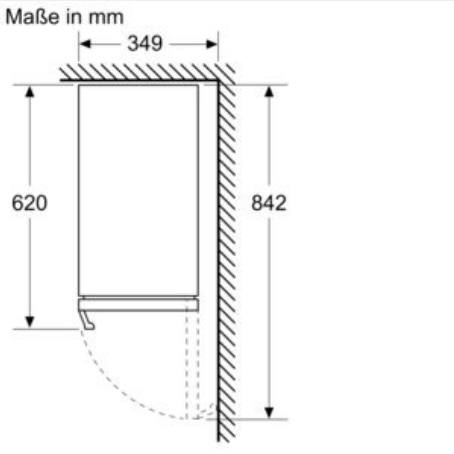
Maßzeichnungen