iQ700, Domino-Kochfeld, Flex-Induktion, 30 cm, Schwarz EX375FXB1E

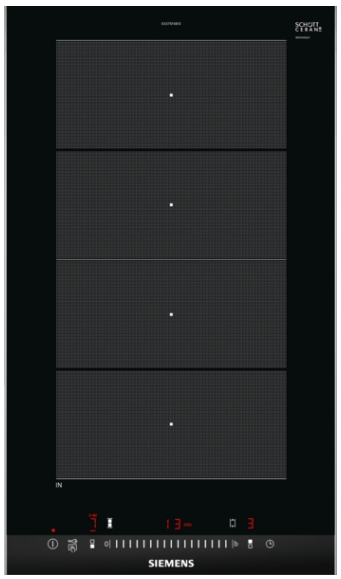

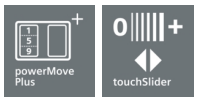

Induktionskochstelle mit innovativen Features für mehr Flexibilität beim Kochen.

- ✓ powerMove Plus: intuitive Kontrolle dank drei Wärmezonen mit verschiedenen Temperaturen.
- ✓ Dank touchSlider-Bedienung wird die Temperatur durch direktes Antippen oder Entlangstreichen auf der Bedienskala mit nur einem Finger gesteuert.
- ✓ Kürzere Ankochzeiten mit bis zu 50% mehr Leistung dank powerBoost-Funktion.
- ✓ Sicheres Abschalten der Kochzone nach Ablauf der gewählten Kochzeit durch Timer mit Ausschaltfunktion.

Zusätzlich erhältliches Zubehör

HZ9SE060	6 teiliges Topfset
HZ9SE040	4 teiliges Topfset
HZ9ES100	Espressokocher 4 Tassen
HZ394301	Verbindungsleiste
HZ390522	Grillplatte
HZ390512	Teppan Yaki (groß)
HZ390090	Wok-Set 3-teilig
HZ390011	Bräter aus Edelstahl mit Glasdeckel

Ausstattung

Technische Daten

Gerätetyp : Vario/Domino Kochstelle Glas
Gerätetyp : Vario/Domino Kochstelle Glas
Bauform : Eingebaut
Bauform : Eingebaut
Energiequelle : Elektro
Energiequelle : Elektro
Anzahl der Kochzonen, die gleichzeitig benutzt werden können : 2
Anzahl der Kochzonen, die gleichzeitig benutzt werden können : 2
Nischenmaße für Installation (H x B x T) : 51 x 270 x 490-500 mm
Nischenmaße für Installation (H x B x T) : 51 x 270 x 490-500 mm
Gerätebreite : 302 mm
Gerätebreite : 302 mm
Abmessungen des Gerätes : 51 x 302 x 520 mm
Abmessungen des Gerätes : 51 x 302 x 520 mm
Abmessungen des verpackten Gerätes : 126 x 383 x 597 mm
Abmessungen des verpackten Gerätes : 126 x 383 x 597 mm
Nettogewicht : 8.1 kg
Nettogewicht : 8.1 kg
Bruttogewicht : 8.7 kg
Bruttogewicht : 8.7 kg
Restwärmeanzeige : Getrennt
Restwärmeanzeige : Getrennt
Lage der Steuerung : Vorne
Lage der Steuerung : Vorne
Hauptoberflächenmaterial : Glaskeramik
Hauptoberflächenmaterial : Glaskeramik
Oberflächenfarbe : Alu, gebürstet, Schwarz
Oberflächenfarbe : Alu, gebürstet, Schwarz
Approbationszertifikate : AENOR, CE
Approbationszertifikate : AENOR, CE
Länge Netzkabel : 110 cm
Länge Netzkabel : 110 cm
EAN-Nummer : 4242003697405
EAN-Nummer : 4242003697405
Elektroanschlusswert : 3700 W
Elektroanschlusswert : 3700 W
Spannung : 220-240 V
Spannung : 220-240 V
Frequenz : 60; 50 Hz
Frequenz : 60; 50 Hz

4 242003 697405

iQ700, Domino-Kochfeld, Flex-Induktion, 30 cm, Schwarz
EX375FXB1E

Ausstattung

Design
- Facetten-Design vorne, Profile seitlich
- Glaskeramik dekorlos

Bedienung
- touchSlider
- 17 Leistungs-Stufen
- Digitales Funktionsdisplay

Grösse der Kochzonen:
- flexInduction

Komfort
- Anschlusskabel beiliegend
- Timer
- reStart Funktion
- quickStart Funktion
- countDown-Funktion

Umwelt+Sicherheit:
- Energieverbrauchanzeige
- powerManagement Funktion
- Restwärmeanzeige je Kochzone
- Sicherheitsabschaltung
- Hauptschalter
- Wischschutzfunktion
- Kindersicherung

Schnelligkeit
- powerBoost-Funktion für alle Induktions-Kochzonen möglich

Technische Informationen
- Anschlusskabel (1.1 m)
- Min. Arbeitsplattenstärke: 16 mm
- Anschlusswert: 3.7 kW

iQ700, Domino-Kochfeld, Flex-Induktion, 30 cm, Schwarz
EX375FXB1E

Maßzeichnungen

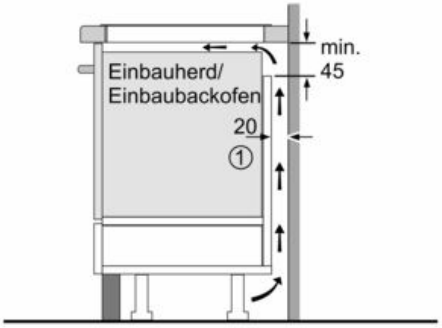

① Lüftungsspalt muß vorgesehen werden.

Maße in mm

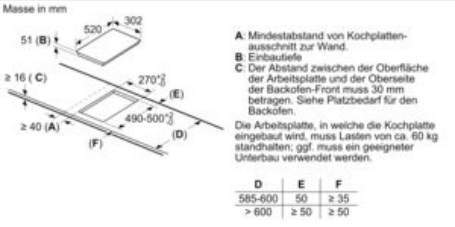

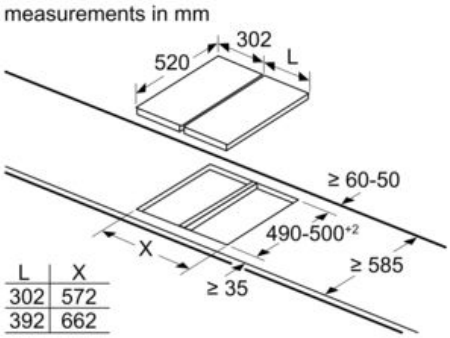

When installing two or more Domino units side-by-side, one or more assembly kits are required (2 units = 1 assembly kit, 3 units = 2 assembly kits, etc.).

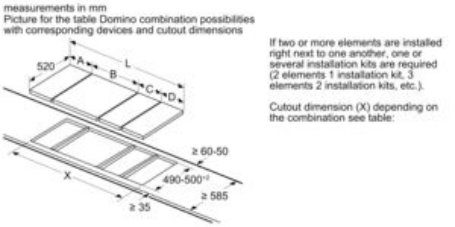

Masse in mm
Domino-Kombinationsmöglichkeiten
mit entsprechenden Geräte- und Ausschnittmassen

Breitentyp:	30	40	60	70	80	90
Gerätebreite:	302	392	602	710	812	912

	A	B	C	D	L	X
2x30	302	302	-	-	604	**572**
1x30, 1x40	302	392	-	-	694	**662**
1x30, 1x60	302	602	-	-	904	**872**
1x30, 1x70*	302	710	-	-	1012	**980**
1x30, 1x80	302	812	-	-	1114	**1082**
1x30, 1x90	302	912	-	-	1214	**1182**
2x40	392	392	-	-	784	**752**
1x40, 1x60	392	602	-	-	994	**962**
1x40, 1x70*	392	710	-	-	1102	**1070**
1x40, 1x80	392	812	-	-	1204	**1172**
1x40, 1x90	392	912	-	-	1304	**1272**
3x30	302	302	302	-	906	**874**
2x30, 1x40	302	302	392	-	996	**964**
2x30, 1x60	302	302	602	-	1206	**1174**
2x30, 1x70*	302	302	710	-	1314	**1282**
2x30, 1x80	302	302	812	-	1416	**1384**
2x30, 1x90	302	302	912	-	1516	**1484**
1x30, 2x40	302	392	392	-	1086	**1054**
1x30, 1x40, 1x60	302	392	602	-	1296	**1264**
1x30, 1x40, 1x70*	302	392	710	-	1404	**1372**
1x30, 1x40, 1x80	302	392	812	-	1506	**1474**
1x30, 1x40, 1x90	302	392	912	-	1606	**1574**
3x40	392	392	392	-	1176	**1144**
2x40, 1x60	392	392	602	-	1386	**1354**
4x30	302	302	302	302	1208	**1176**
3x30, 1x40	302	302	302	392	1298	**1266**
2x30, 2x40	302	302	392	392	1388	**1356**
1x30, 3x40	302	392	392	392	1478	**1446**
1x30, 1x75	302	750	-	-	1052	**1016**
1x40, 1x75	392	750	-	-	1142	**1106**
2x30, 1x75	302	302	750	-	1354	**1318**
1x30, 1x40, 1x75	302	392	750	-	1444	**1408**

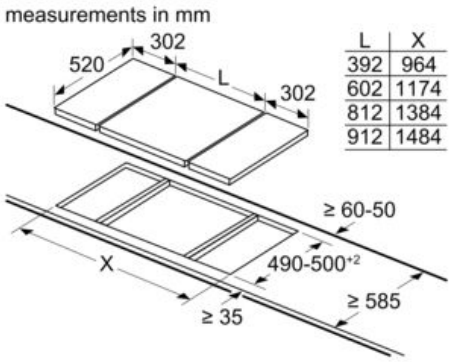

When installing two Domino units right next to a hob, two assembly kits (HZ394301) are required.

* Nicht möglich mit 70 cm Induktionsmulde

iQ700, Domino-Kochfeld, Flex-Induktion, 30 cm, Schwarz
EX375FXB1E

Maßzeichnungen

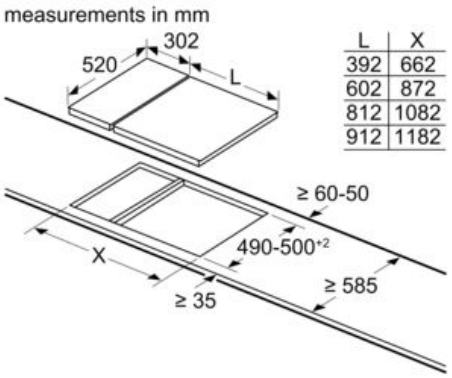

When installing a Domino unit right next to a hob, an assembly kit (HZ394301) is required.

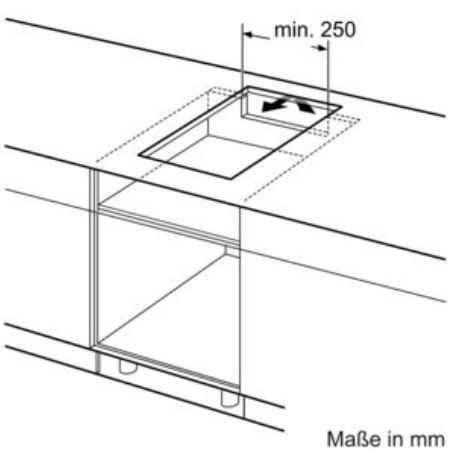

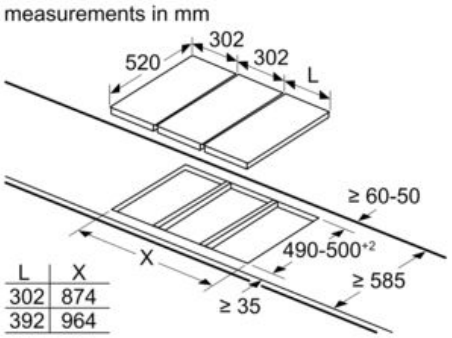
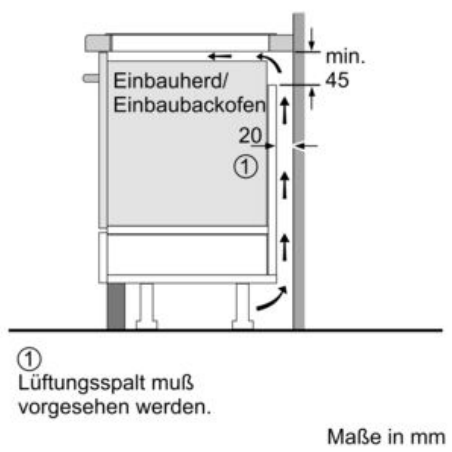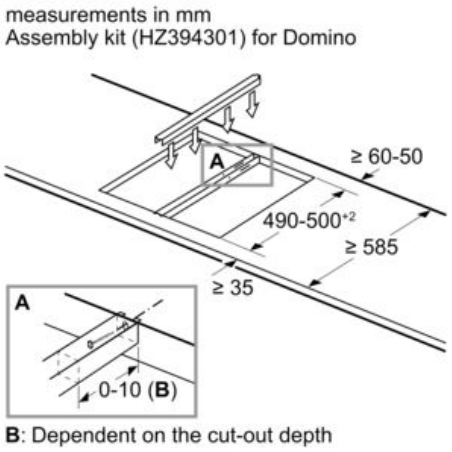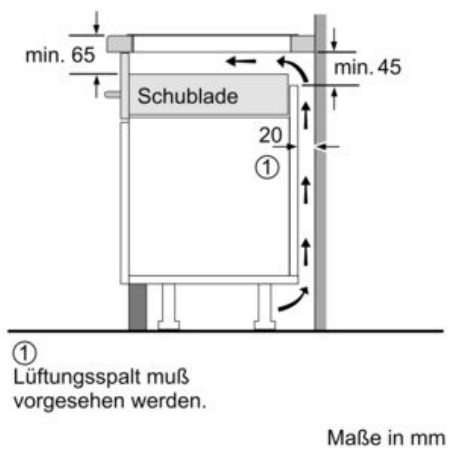
When installing two or more Domino units side-by-side, one or more assembly kits are required (2 units = 1 assembly kit, 3 units = 2 assembly kits, etc.).