Serie 6, Einbau-Kühlschrank mit Gefrierfach, 122.5 x 56 cm, Flachscharnier mit Softeinzug KIL42ADD1H

LED Licht

Super Cooling

Integriertes Zubehör

3 x Eierablage
1 x Eiswürfelschale

Zusätzlich erhältliches Zubehör

KFZ40AX0 : Türfront mit Alu-Dekorrahmen

Der geräumige Einbaukühlschrank mit VitaFresh XXL-Schublade für Obst und Gemüse, **** Gefrierfach und hochstabilen Türablagen sorgt für eine optimale Lagerung der Lebensmittel.

- **Hochstabile Türeinsätze:** extrahoch und flexibel. Für mehr Platz und Stabilität.
- **EcoAirflow:** optimale Luftzirkulation und ein konstantes Temperaturniveau im Kühlbereich.
- **LED Beleuchtung:** gleichmässige und blendfreie Ausleuchtung des Kühlraums, mit langer Lebensdauer.
- **SuperKühlen:** kühlt neu eingelegte Lebensmittel schneller und bietet so Schutz für bereits Gekühltes.

Dati tecnici

Classe di efficienza energetica: D
Consumo medio annuale di energia in chilowattora per anno (kWh/a): 118 kWh/annum
Somma del volume degli scomparti congelati: 15 l
Somma del volume degli scomparti refrigerazione: 172 l
Emissioni di rumore aereo: 27 dB(A) re 1 pW
Classe di emissioni di rumore aereo: A
Da incasso / a libera installazione: Da incasso
Porta pannellabile: sì, come accessorio
Altezza: 1221 mm
Larghezza del prodotto: 558 mm
Profondità del prodotto: 548 mm
Dimensioni del vano per l'installazione: 1225.0 x 560 x 550 mm
Peso netto: 42.5 kg
Corrente: 10 A
Cerniera porta: Reversibile a destra
Tensione: 220-240 V
Frequenza: 50 Hz
Lunghezza del cavo di alimentazione elettrica: 230 cm
Numero di compressori: 1
Numero di sistemi indipendenti di raffreddamento: 1
Ventilatore interno compartp frigorifero: no
Porta/e reversibile/i: sì
Numero di ripiani regolabili nel compartimento frigorifero: 3
Ripiani per le bottiglie: sì
Codice EAN: 4242005371730
Marca: Bosch
Nome prodotto / codice commerciale: KIL42ADD1H
Categoria prodotto: Frigorifero armadio
Sistema No Frost: No
Installazione: Totalmente integrato
Accessori inclusi: 3 x Eierablage, 1 x Eiswürfelschale

4 242005 371730

Serie 6, Einbau-Kühlschrank mit Gefrierfach, 122.5 x 56 cm, Flachscharnier mit Softeinzug KIL42ADD1H

Der geräumige Einbaukühlschrank mit VitaFresh XXL-Schublade für Obst und Gemüse, **** Gefrierfach und hochstabilen Türablagen sorgt für eine optimale Lagerung der Lebensmittel.

- Einbau Kühlautomat
- easy Installation
- Integrierbar Flachscharnier, Profi-Scharnier mit SoftClose

Leistung und Verbrauch

- Energieeffizienzklasse: D
- Nutzinhalt gesamt: 187 l
- Nutzinhalt Kühlteil: 172 l
- Jährlicher Energieverbrauch (kWh)[1]: 118
- Klimaklasse: SN-ST
- SuperGefrieren
- Geräusch: 27 dB
- Lagerzeit bei Störung: 11 h
- Nutzinhalt Gefrierteil: 15 l
- Gefriervermögen (kg/24h): 3

Design

- LED Beleuchtung im Kühlteil

Komfort und Sicherheit

- Elektronische Temperaturregelung, über LED ablesbar
- Super Kühlen: automatische Deaktivierung

Kühlteil

- 4 Abstellflächen aus Sicherheitsglas, davon 3 höhenverstellbar
- 1 Türabsteller, hoch
- 4 Türabsteller
- Spezial-Flaschenroste, glanzverchromt
- Butter-/Käsefach mit Klappe

Frischhaltesystem

- 1 VitaFresh Schublade mit Feuchtigkeitsregulierung - hält Obst und Gemüse vitaminreich und länger frisch

Gefrierteil

Masse

- Gerätemasse: H 122 x B 56 x T 55 cm
- Nischenmasse (H x B x T): 122.5 cm x 56.0 cm x 55.0 cm

Technische Informationen

- Länge des Anschlusskabel: 230 cm
- 220 - 240 V

Zubehör

- 3 x Eierablage, 1 x Eiswürfelschale

Länderspezifische Optionen

- [1]Auf Basis der Ergebnisse der Normprüfung über 24 Std. Tatsächlicher Verbrauch abhängig von Nutzung/Standort des Geräts.

Umwelt und Sicherheit

Frischhaltesystem

Komfort und Sicherheit

Serie 6, Einbau-Kühlschrank mit Gefrierfach, 122.5 x 56 cm, Flachscharnier mit Softeinzug
KIL42ADD1H

Maße in mm

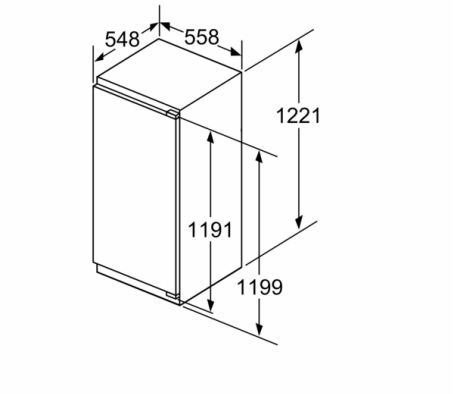

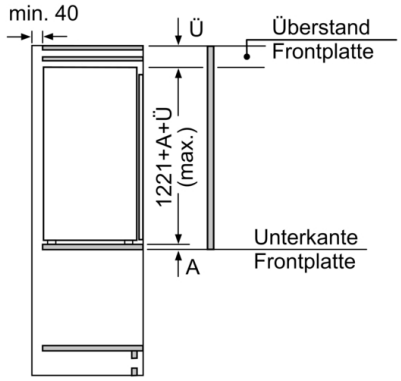

Masse in mm

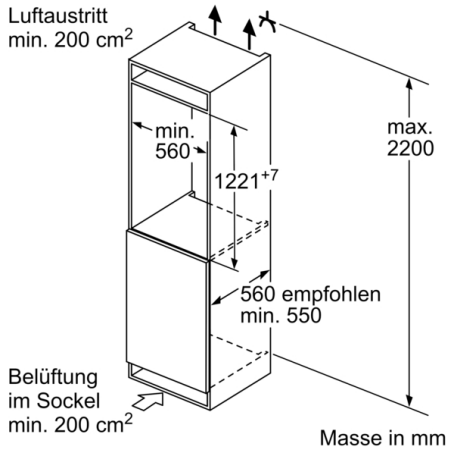

Masse in mm

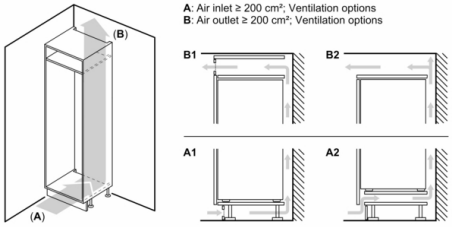

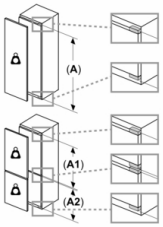

Maximal zulässiges Gewicht der Möbelfronten

Montierte Möbelfronten, die das zulässige Gewicht überschreiten, können zu Beschädigungen und zu Funktionsbeeinträchtigungen der Scharniere führen

A: Gerätetürhöhe inklusive Scharniere in mm

B: Ungedämpftes Scharnier, Möbelfront in kg

C: Gedämpftes Scharnier, Möbelfront in kg

D: Zusätzliche mögliche Last in kg mit Schwerlastsatz

A	B	C	D
1500-1750	22	22	B+5 / C+5
720-1400	19	19	
A1	15	19	
A2	15	19	

Masse in mm
Empfehlung Spaltmasse für Flachscharnier

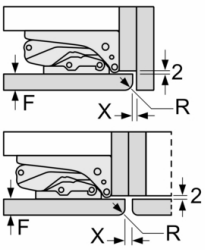

F	R	X
16-19	0-3	2,5
20	0-1	3
	2-3	2,5
21	0-1	3
	2-3	2,5
22	0	4
	1	3,5
	2-3	3

Die in der Tabelle empfohlenen Spaltmasse sind einzuhalten, um eine kollisionsfreie Öffnung der Gerätetüre zu gewährleisten und Beschädigungen am Küchenmöbel zu vermeiden.