Serie 6, Einbau-Kühlschrank, 122.5 x 56 cm, Flachscharnier mit Softeinzug KIR41ADD1

Integriertes Zubehör
3 x Eierablage

Zusätzlich erhältliches Zubehör
KFZ40AX0 : Türfront mit Alu-Dekorrahmen

Der geräumige Einbaukühlschrank mit VitaFresh XXL-Schublade für Obst und Gemüse und hochstabilen Türablagen sorgt für eine optimale Lagerung der Lebensmittel.

- **Hochstabile Türeinsätze:** extrahoch und flexibel. Für mehr Platz und Stabilität.
- **EcoAirflow:** optimale Luftzirkulation und ein konstantes Temperaturniveau im Kühlbereich.
- **SuperKühlen:** kühlt neu eingelegte Lebensmittel schneller und bietet so Schutz für bereits Gekühltes.
- **LED Beleuchtung:** gleichmässige und blendfreie Ausleuchtung des Kühlraums, mit langer Lebensdauer.
- **VarioShelf:** Platz für Flaschen und Schüsseln durch teilbare und unterschiebbare Glasplatte.

Technische Daten

Energieeffizienzklasse (EU 2017/1369): D
Durchschnittlicher Energieverbrauch in Kilowattstunden pro Jahr (kWh/a): 81 kWh/annum
Summe der Volumen der Tiefkühlfächer: 0 l
Summe der Volumen der Kaltlagerfächer: 204 l
Luftschallemissionen: 28 dB(A) re 1 pW
Luftschallemissionsklasse: A
Bauform: Eingebaut
Dekorrahmen/ - platte: Möglich mit Zubehör
Höhe: 1221 mm
Gerätebreite: 558 mm
Gerätetiefe: 548 mm
Min. Nischenmaße für Installation (H x B x T): 1225.0 x 560 x 550 mm
Nettogewicht: 41.8 kg
Absicherung: 10 A
Türanschlag: Rechts wechselbar
Spannung: 220-240 V
Frequenz: 50 Hz
Länge Netzkabel: 230 cm
Anzahl Verdichter: 1
Anzahl unabhängiger Kühlkreisläufe: 1
Innenlüfter: Nein
Scharniere wechselbar: Ja
Anzahl verstellbarer Ablagen-Kühlteil (Stck): 4
Flaschenregale: Ja
EAN-Nummer: 4242005363520
Marke: Bosch
Internationale Bestellbezeichnung: KIR41ADD1
Produktkategorie: Kühlschrank
Frostfree System: Nein
Art der Installation: Vollintegrierbar
Mitgeliefertes Zubehör: 3 x Eierablage

4 242005 363520

Serie 6, Einbau-Kühlschrank, 122.5 x 56 cm, Flachscharnier mit Softeinzug KIR41ADD1

Der geräumige Einbaukühlschrank mit VitaFresh XXL-Schublade für Obst und Gemüse und hochstabilen Türablagen sorgt für eine optimale Lagerung der Lebensmittel.

- Einbau Kühlautomat
- easy Installation
- Integrierbar Flachscharnier, Profi-Scharnier mit SoftClose

Leistung und Verbrauch

- Energieeffizienzklasse: D
- Nutzinhalt gesamt: 204 l
- Nutzinhalt Kühlteil: 204 l
- Jährlicher Energieverbrauch (kWh)[1]: 81
- Klimaklasse: SN-ST
- Geräusch: 28 dB

Design

- LED Beleuchtung im Kühlteil

Komfort und Sicherheit

- Elektronische Temperaturregelung, über LED ablesbar
- Super Kühlen: automatische Deaktivierung

Kühlteil

- 5 Abstellflächen aus Sicherheitsglas, davon 4 höhenverstellbar
- 1 Türabsteller, hoch
- 4 Türabsteller

Frischhaltesystem

- 1 VitaFresh Schublade mit Feuchtigkeitsregulierung - hält Obst und Gemüse vitaminreich und länger frisch

Gefrierteil

Masse

- Gerätemasse: H 122 x B 56 x T 55 cm
- Nischenmasse (H x B x T): 122.5 cm x 56.0 cm x 55.0 cm

Technische Informationen

- Länge des Anschlusskabel: 230 cm
- 220 - 240 V

Zubehör

- 3 x Eierablage

Länderspezifische Optionen

- [1]Auf Basis der Ergebnisse der Normprüfung über 24 Std. Tatsächlicher Verbrauch abhängig von Nutzung/Standort des Geräts.

Umwelt und Sicherheit

Frischhaltesystem

Komfort und Sicherheit

Serie 6, Einbau-Kühlschrank, 122.5 x 56 cm, Flachscharnier mit Softeinzug
KIR41ADD1

Maße in mm

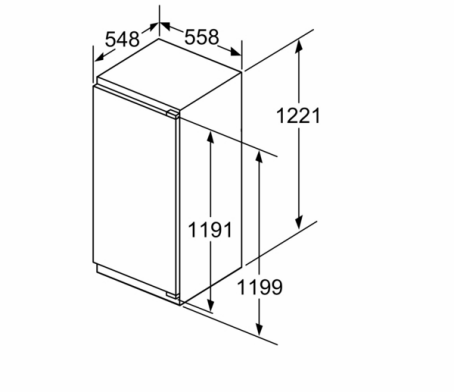

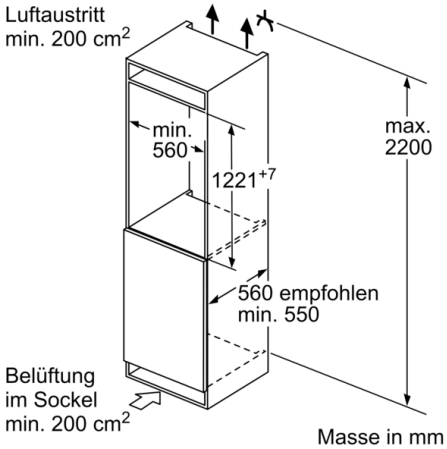

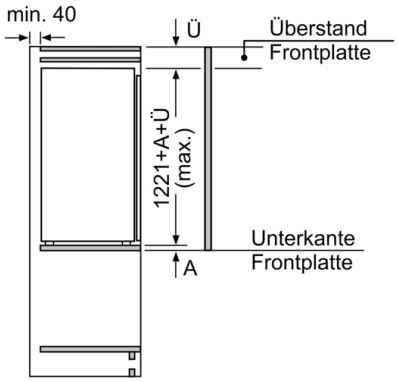

Masse in mm

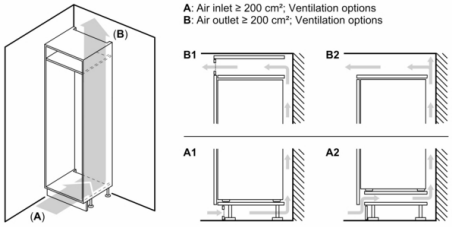

Masse in mm
Empfehlung Spaltmasse für Flachscharnier

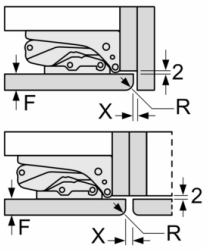

F	R	X
16-19	0-3	2,5
20	0-1	3
	2-3	2,5
21	0-1	3
	2-3	2,5
22	0	4
	1	3,5
	2-3	3

Die in der Tabelle empfohlenen Spaltmasse sind einzuhalten, um eine kollisionsfreie Öffnung der Gerätetüre zu gewährleisten und Beschädigungen am Küchenmöbel zu vermeiden.

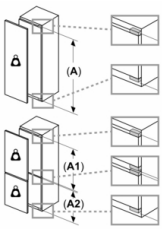

Maximal zulässiges Gewicht der Möbelfronten

Montierte Möbelfronten, die das zulässige Gewicht überschreiten, können zu Beschädigungen und zu Funktionsbeeinträchtigungen der Scharniere führen

Gewicht
A: Gerätetürhöhe inklusive Scharniere in mm

B: Ungedämpftes Scharnier, Möbelfront in kg

C: Gedämpftes Scharnier, Möbelfront in kg

D: Zusätzliche mögliche Last in kg mit Schwerlastsatz

A	B	C	D
1500-1750	22	22	B+5 / C+5
720-1400	19	19	
A1	15	19	
A2	15	19	