Serie 8, Waschmaschine, Frontloader, 10 kg
WGB25604CH

A

Home Connect | ActiveWater Plus | Reload function

Zusätzlich erhältliches Zubehör

WMZ2200 : Bodenbefestigung
WMZ2381 : Zulauf-Verlängerung
WMZPW20W : Podest mit Auszug, Waschmaschine, cubic

Eine fortschrittliche Waschmaschine mit ActiveWater Plus, die bis zu 50 % Wasser spart und mit Iron Assist den Bügelaufwand reduziert.

- **Home Connect:** Hausgeräte Smart vernetzt erleichtern den Alltag.
- **Beste Energieklasse A:** Energie sparen mit der effizientesten Klasse A
- **ActiveWater™Plus:** weniger Wasserverbrauch und Kosten dank sensorgesteuerter Mengenautomatik.
- **SpeedPerfect:** perfekt sauber in bis zu 65% weniger Zeit. ***
- Die Nachlegefunktion lässt Sie vergessene Teile in die laufende Maschine geben.

Technische Daten

Energieeffizienzklasse (EU 2017/1369): A
Gewichteter Energieverbrauch in kWh pro 100 Waschzyklen im Programm eco 40-60: 51 kWh
Maximale Kapazität in kg (EU 2017/1369): 10.0 kg
Wasserverbrauch in Litern im eco-Programm pro Betriebszyklus: 49 l
Dauer des Programms eco 40-60 in Stunden und Minuten bei Nennkapazität: 3:55 h
Schleudereffizienzklasse des Programms eco 40-60: A
Luftschallemissionsklasse: A
Luftschallemissionen: 72 dB(A) re 1 pW
Bauform: Standgerät
Höhe für Unterbau: -5 mm
Abmessungen des Gerätes: 845 x 598 x 590 mm
Nettogewicht: 82.6 kg
Anschlusswert: 2300 W
Absicherung: 10 A
Spannung: 220-240 V
Frequenz: 50-60 Hz
Länge Netzkabel: 160 cm
Türanschlag: Links
Rollen: Nein
EAN-Nummer: 4242005395590
Art der Installation: Standgerät

4 242005 395590

Serie 8, Waschmaschine, Frontloader, 10 kg WGB25604CH

Eine fortschrittliche Waschmaschine mit ActiveWater Plus, die bis zu 50 % Wasser spart und mit Iron Assist den Bügelaufwand reduziert.

Leistung und Verbrauch

- Energie-Effizienz-Klasse[1]: A
- Energie[2] / Wasser[3]: 51 kWh / 49 Liter
- Fassungsvermögen: 1 - 10 kg
- Schleuderwirkungsklasse: A
- Schleudertouren**: 400 - 1600 U/min
- Geräuschwert: 72 dB (A) re 1 pW
- Geräusch-Effizienzklasse: A

Programme

- Standardprogramme: Baumwolle, Pflegeleicht, Fein/Seide, Wolle-Handwäsche
- Iron Assist: Dampfprogramm, das Falten auf trockener Kleidung reduziert
- Spezialprogramme: Pflegeleicht Plus, Schleudern/Abpumpen, Schnell/Mix, Sport, Spülen, Extra Kurz 15'/30'

Optionen

- Home Connect: Fernüberwachung und -steuerung, Energiemanagement, Ferndiagnose, weitere Programme per Download. Halte dein Gerät per Firmware-Update immer auf dem neuesten Stand.
- Fleckenautomatik - 6 Flecken auf Knopfdruck, 10 weitere Flecken über Home Connect
- TouchControl-Tasten: Ein/Aus, Endezeitvorwahl, Fleckenwahl, Intensiv Plus, Kindersicherung, Mein Programm, Nachtwaschen / Leisewaschen, Fernstart, Start / Pause mit Nachlegefunktion, Temperatur, varioSpeed / SpeedPerfect, Vorwäsche, Drehzahlabwahl, Wasser Plus & Extra Spülen/ Spülstop

Komfort und Sicherheit

- Nachlegefunktion: Die Nachlegefunktion ermöglicht Ihnen das Nachlegen von Wäschestücken sogar nach Start des Waschprogramms.
- Elegantes und ergonomisch geneigtes Bedienfeld für einfache Bedienung
- 4D Wash System: höchste Waschleistung durch effektive Durchfeuchtung der Wäsche und Nutzung des Waschmittels.
- Hygiene Plus: Saubere Wäsche und effektive Beseitigung von Keimen
- Mini Load: Effizientes Waschen von Einzelteilen und kleinen Ladungen
- Trommelvolumen: 70 l
- Trommelinnenbeleuchtung: LED
- VarioTrommel: schonendes und effizientes Waschen
- 32 cm-Bullauge, chrom, schwarzgrau mit 182° Türöffnungswinkel
- Nachlegefunktion / Pausefunktion
- EcoSilence Drive: leiser Motor mit langer Lebensdauer
- 10 Jahre Garantie auf EcoSilence Drive
- AntiVibration Design: mehr Stabilität und Laufruhe
- ActiveWater Plus: für effizienteste Wassernutzung auch bei kleinen Waschladungen dank automatischer Beladungskennung.
- Erfüllt die erhöhten Schallschutzanforderungen der Norm SIA 181 ohne Zusatzmassnahmen
- Geräuschdämmung durch zusätzliches Material zur Dämmung
- AquaStop: eine Bosch Garantie bei Wasserschäden - ein Geräteleben lang*
- Schaumerkennung
- Anzeige für Überdosierung
- Unwuchtkontrolle
- Kindersicherung
- Signal am Programmende
- Selbstreinigungsschublade, auf der Vorderseite
- Flüssigwaschmitteleinsatz
- Nutzungszähler: Zählt abgeschlossene Programme

Technische Informationen

- Unterschiebbar bei 85 cm Nischenhöhe
- Gerätemasse (H x B): 84.5 cm x 59.8 cm
- Gerätetiefe: 59.0 cm
- Gerätetiefe inkl. Türe: 64.8 cm
- Gerätetiefe mit geöffneter Türe: 109.0 cm

[1] Skala der Energie-Effizienzklassen von A bis G
[2] Energieverbrauch in kWh pro 100 Zyklen (im Programm Eco 40-60)
[3] Gewichteter Wasserverbrauch in Litern pro Zyklus (im Programm Eco 40-60)
[4] Dauer des Programms Eco 40-60
*** Der angegebene Wert ist gerundet.*
** Garantiebedingungen finden Sie unter www.bosch-home.com/ch/de/garantiebedingungen*
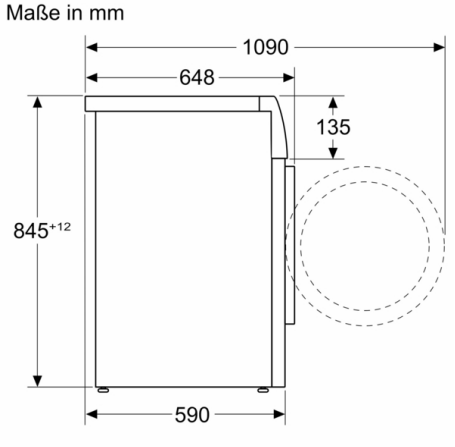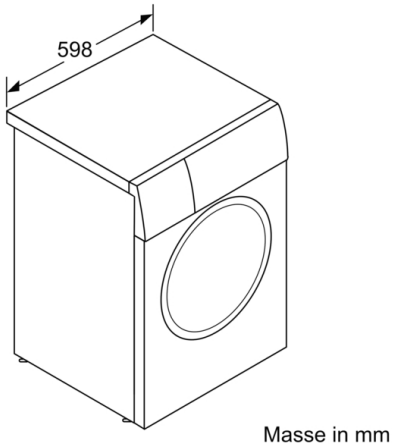
Serie 8, Waschmaschine, Frontloader, 10 kg
WGB25604CH