# iQ500, Wandhaube, 90 cm, Edelstahl
# LC97BCP50

A

## Die leistungsstarke Wandesse überzeugt mit hoher Absaugleistung und herausragendem Design.

- ✓ touchControl: Dank touchControl-Bedienung wird die Leistungsstufe und das Licht durch direktes Antippen gesteuert.
- ✓ iQdrive-Motor – der leise, leistungsstarke Motor für ein effizientes Absaugen von Gerüchen und Dünsten
- ✓ LED-Beleuchtung: Klare Sicht und angenehme Atmosphäre beim Kochen.
- ✓ Extrem leise – die geräuscharme Dunstabzugshaube, die für Ruhe in der Küche sorgt.
- ✓ Die Intensivstufe für eine kurzfristige Erhöhung der Lüfterleistung bei starkem Küchendunst.

## Zusätzlich erhältliches Zubehör

| | |
|---|---|
| LZ12FXD51 | Long Life Umluftset extern |
| LZ12CXC56 | Clean Air Plus Umluftset extern |
| LZ12CBI14 | Clean Air Standard Umluftset |
| LZ12365 | Kaminverlängerung 1500 mm |
| LZ12265 | Kaminverlängerung 1000 mm |
| LZ11CXI16 | Clean Air Plus Umluftset |
| LZ10FXJ05 | Long Life Umluftset |
| LZ00XXP00 | Long Life Geruchsfilter (Ersatzbedarf) |

## Ausstattung

### Technische Daten

Bauart : Wandmontage
Länge Netzkabel : 130 cm
Höhe des Kamins : 582-908/568-1018 mm
Höhe des Gerätes ohne Kamin : 46 mm
Mindestabstand zur Kochstelle Elektro : 550 mm
Mindestabstand zur Kochstelle Gas : 650 mm
Nettogewicht : 17.9 kg
Steuerung : elektronisch
Regelung der Leistungsstufen : 3-stufig + 2 Intensiv
Max. Gebläseleistung-Abluftbetrieb : 438 $m^3/h$
Gebläseleistung bei Intensivstufe-Umluftbetrieb : 442 $m^3/h$
Max. Gebläseleistung-Umluftbetrieb : 343 $m^3/h$
Gebläseleistung bei Intensivstufe-Abluftbetrieb : 719 $m^3/h$
Anzahl der Lampen (Stck) : 3
Schallleistung : 55 dB(A) re 1 pW
Durchmesser des Abluftstutzens : 150 / 120 mm
Material des Fettfilters : Aluminium waschbar
EAN-Nummer : 4242003827260
Anschlusswert : 145 W
Absicherung : 10 A
Spannung : 220-240 V
Frequenz : 60; 50 Hz
Steckerart : Schuko-/Gardy.m.Erdung
Art der Installation : Wandmontage

4 242003 827260

# iQ500, Wandhaube, 90 cm, Edelstahl
# LC97BCP50

## Ausstattung

**Betriebsart und Leistung**
- Wahlweise Abluft- oder Umluftbetrieb
- Für Umluftbetrieb wird ein Starterset oder Clean Air-Umluftmodul (Sonderzubehör) benötigt
- Abluftleistung nach DIN/EN 61591 max. Normalbetrieb 438 $m^3$/h Intensivstufe 719 $m^3$/h
- Energiesparender Betrieb durch effiziente BLDC-Technolgie

**Komfort**
- Automatischer Gebläsenachlauf 10 Minuten
- Metallfettfilter, spülmaschinengeeignet
- Sättigungsanzeige für Fett - und Geruchsfilter

**Bedienung**
- Elektronische Steuerung über touchControl mit 7-Segment-Anzeige
- 3 Leistungsstufen und 2 Intensivstufen
- Boost-Funktion
- Intensivstufe mit automatischer Rückstellung

**Design**
- Dimm-Funktion
- softLight
- Arbeitsplatzbeleuchtung mit 3 x 1,5W LED-Modul
- Beleuchtungsstärke: 359 lux
- Farbtemperatur: 3500 K

**Umwelt und Sicherheit**
- Energie-Effizienzklasse: A*
- Durchschnittlicher Energieverbrauch: 34.4 kWh/Jahr*
- Lüfter-Effizienzklasse: A*
- Beleuchtungs-Effizienzklasse: A*
- Fettfilter-Effizienzklasse: B*
- Geräusch min./max. Normalstufe: 45/55 dB*

**Technische Informationen**
- Für Wandmontage über Kochstellen
- Gerätemasse Abluft (HxBxT): 614-954 x 898 x 500 mm
- Gerätemasse Umluft (HxBxT): 614-1064 x 898 x 500 mm
- Gerätemasse Umluft mit CleanAir Modul (HxBxT):
- 689 x 898 x 500mm - Montage auf Aussenkanal
- 795-1139 x 898 x 500 mm - Montage auf Innenkanal
- Abluftstutzen Ø 150 mm (120 mm beiliegend)
- Anschlusswert: 145 W

**Gemäss EU-Regulierung Nr. 65/2014*

# iQ500, Wandhaube, 90 cm, Edelstahl
# LC97BCP50
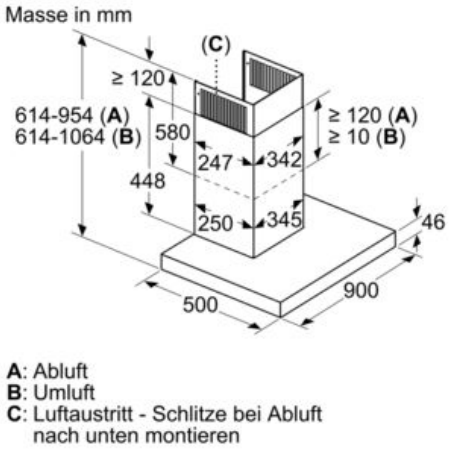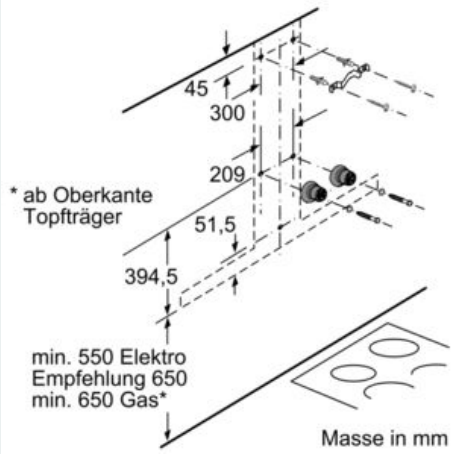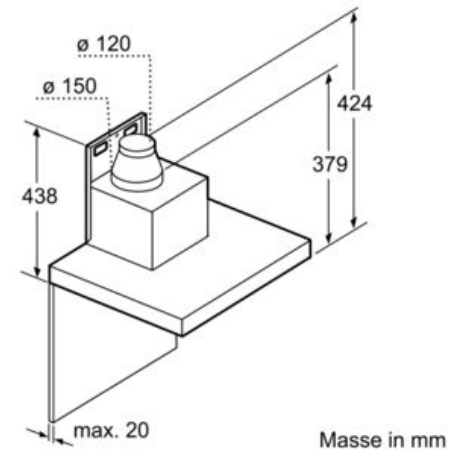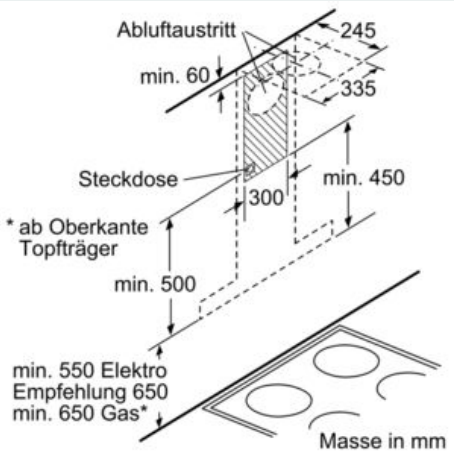
## Maßzeichnungen